SARAY® | all about **aluminium**

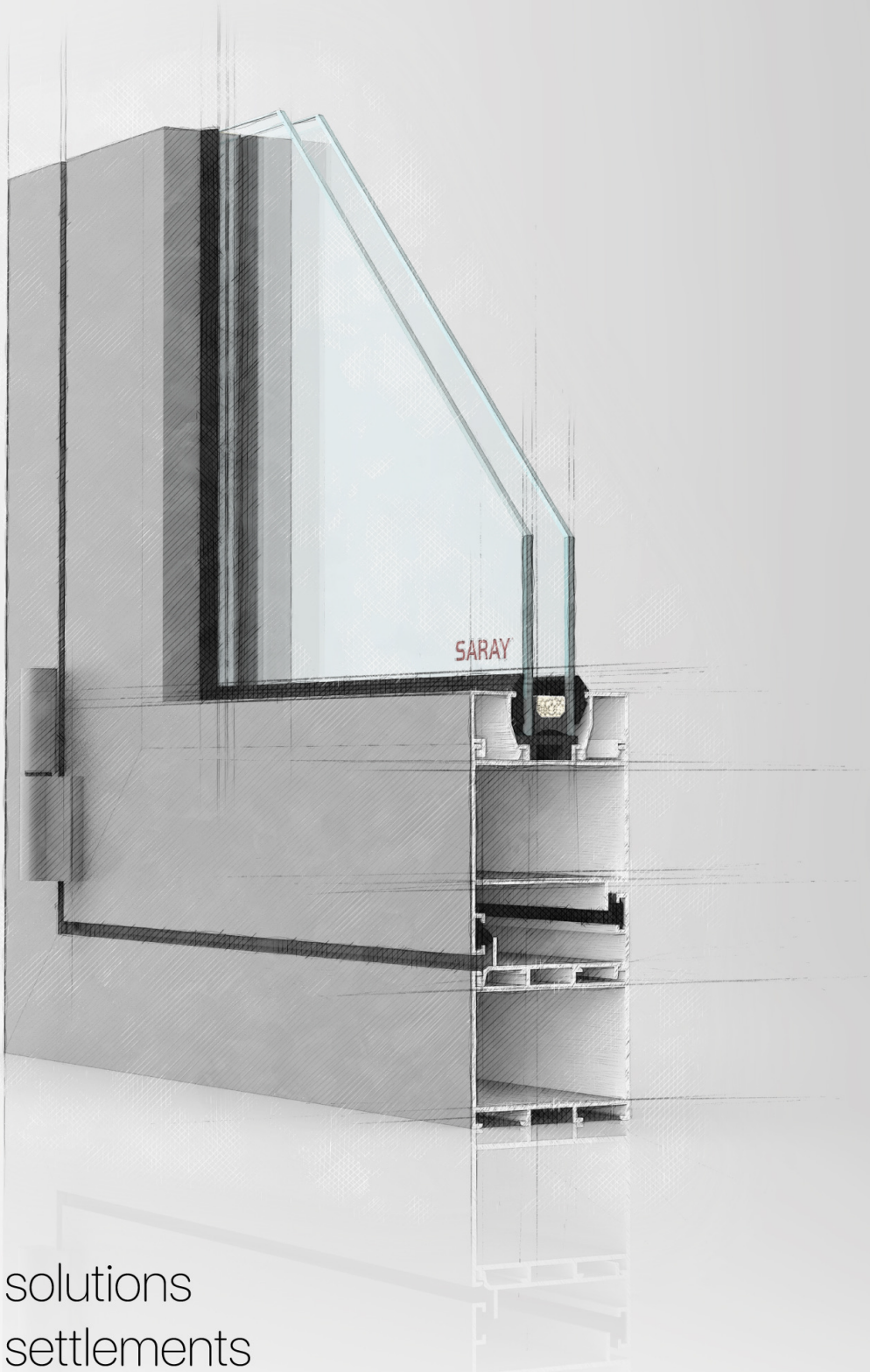

Optimum solutions for dense settlements

Window and Door Systems | **C 60**

SARAY®

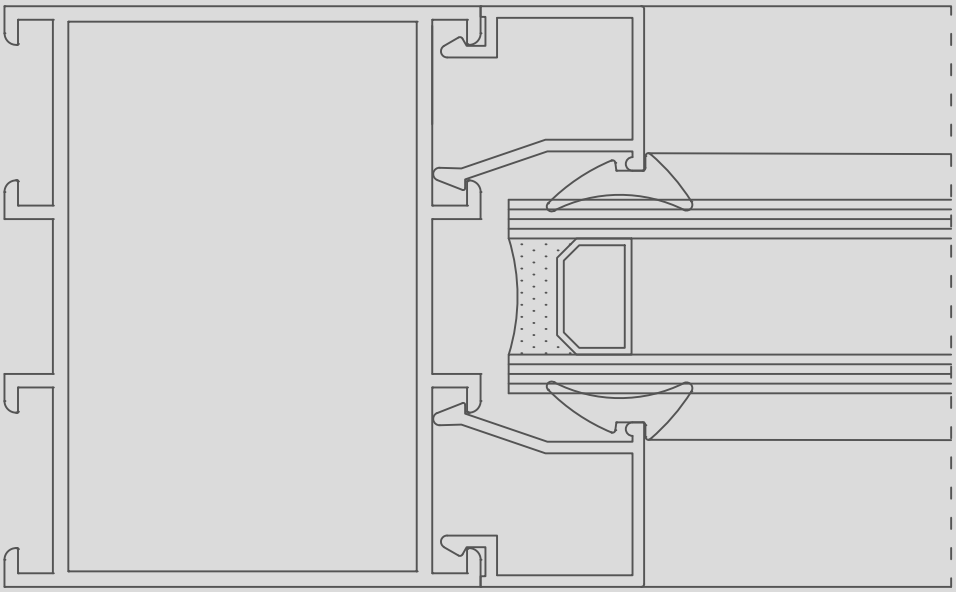

C 60 SERİ PROFİL LİSTESİ

C 60 SERIES PROFILES INDEX

PROFİL NUM. PROFILE NO.	TANIM DESCRIPTION	ÇİZİM DRAWING	SAYFA PAGE
4197	KASA VE ORTA KAYIT PROFİLİ FRAME AND TRANSOM PROFILE		12
19128	KASA VE ORTA KAYIT PROFİLİ FRAME AND TRANSOM PROFILE	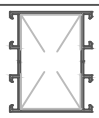	12
4184	KASA VE ORTA KAYIT PROFİLİ FRAME AND TRANSOM PROFILE	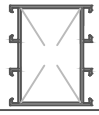	12
4182	KASA VE ORTA KAYIT PROFİLİ FRAME AND TRANSOM PROFILE		12
4149	TAKVİYELİ KASA VE ORTA KAYIT PROFİLİ REINFORCED FRAME AND TRANSOM PROFILE	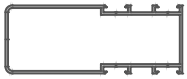	13
19129	KANAT PROFİLİ SASH PROFILE	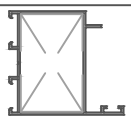	13
4185	KANAT PROFİLİ SASH PROFILE	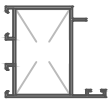	13
4178	KANAT PROFİLİ SASH PROFILE	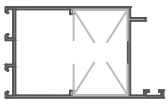	14
4189	ETEK PROFİLİ PLINTH PROFILE		14
20165	TAKVİYELİ KASA VE ORTA KAYIT PROFİLİ REINFORCED FRAME AND TRANSOM PROFILE	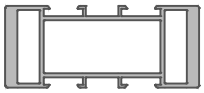	14
4150	135° DÖNÜŞ PROFİLİ CORNER PROFILE	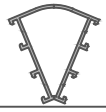	15
4186	90° DÖNÜŞ PROFİLİ CORNER PROFILE	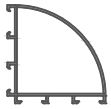	15
4183	KASA ADAPTÖRÜ ADAPTOR PROFILE FOR FRAME		15
4148	KASA ADAPTÖRÜ ADAPTOR PROFILE FOR FRAME		15
4148-D	KASA ADAPTÖRÜ ADAPTOR PROFILE FOR FRAME		15

Uyarı: Profil ağırlıklarımız teorik olup ; teslim anındaki tartımız geçerlidir. / Warning: The weights of profile is theoretical, weighting at the time of delivery are valid

PROFİL NUM. PROFILE NO.	TANIM DESCRIPTION	ÇİZİM DRAWING	SAYFA PAGE
4187	KASA ADAPTÖRÜ ADAPTOR PROFILE FOR FRAME		15
1639	TİJ PROFİLİ PUSHING ROD PROFILE		16
1439	PENCERE ADAPTÖR PROFİLİ ADAPTOR PROFILE FOR SASH		16
4188	CAM ÇITASI GLASS BEAD		16
4181	CAM ÇITASI GLASS BEAD		16
4179	CAM ÇITASI GLASS BEAD	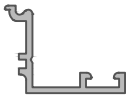	16
3272	KÖŞE TAKOZU CORNER CLEAT		17
4507	KÖŞE TAKOZU CORNER CLEAT	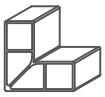	17
4500	ORTA KAYIT BAĞLANTI T CONNECTION	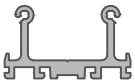	17
4180	DİKEY BAĞLANTI VERTICAL CONNECTION		17

Uyarı: Profil ağırlıklarımız teorik olup ; teslim anındaki tartımız geçerlidir. / Warning: The weights of profile is theoretical, weighting at the time of delivery are valid

SARAY®

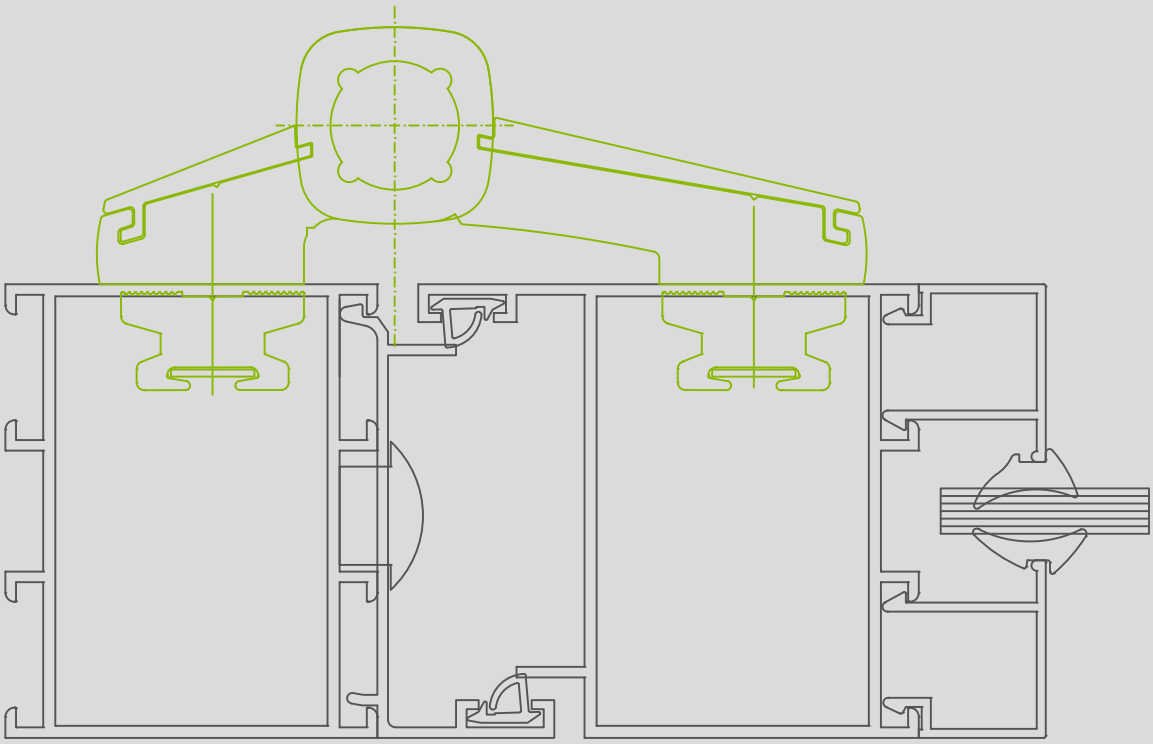

C 60 SERİ CONTA VE AKSESUARLAR

C 60 SERIES GASKETS AND ACCESSORIES

AKSESUAR KODU ACCESSORY CODE	MALZEME TANIMI DESCRIPTION	ÇİZİM DRAWING	MALZEME MATERIAL	KOLİ / PAKET PACKAGE
SC-048	94 Seri İspanyolet Karşılığı Cremone Mechanism Strıker		Alüminyum Aluminium	50 Ad/Koli 50 Pcs/Package
SC-261	İspanyolet Pim Cremone Mechanism Pin		Metal Metal	100 Ad/Koli 100 Pcs/Package
SDKM-45-075	Düz Kapazlama Menteşe Surface Mounting Hinge	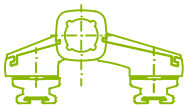	Alüminyum Aluminium	10 Ad/Koli 10 Pcs/Package
SDKM-57-076	Düz Kapazlama Menteşe Surface Mounting Hinge	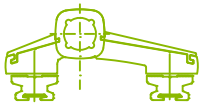	Alüminyum Aluminium	10 Ad/Koli 10 Pcs/Package
SC-881-D	Dilli Kilit Karşılığı (Beyaz Boyalı) Locking Device Striker (White Painted)		Alüminyum Aluminium	1 Ad/Koli 1 Pcs/Package
SC-882-D	Dilli Kilit Karşılığı (Özel Renkler) Locking Device Striker (Special Colors)			
SC-883-D	Dilli Kilit Karşılığı (Mat/Parlak Eloksallı) Locking Device Striker (Mate/Bright Anodising)			
SC-881-M	Makaralı Kilit Karşılığı (Beyaz Boyalı) Locking Device Striker (White Painted)			1 Ad/Koli 1 Pcs/Package
SC-882-M	Makaralı Kilit Karşılığı (Özel Renkler) Locking Device Striker (Special Colors)			
SC-883-M	Makaralı Kilit Karşılığı (Mat/Parlak Eloksallı) Locking Device Striker (Mate/Bright Anodising)			

Uyarı: Profil ağırlıklarımız teorik olup ; teslim anındaki tartımız geçerlidir. / Warning: The weights of profile is theoretical, weighting at the time of delivery are valid

AKSESUAR KODU ACCESSORY CODE	MALZEME TANIMI DESCRIPTION	ÇİZİM DRAWING	MALZEME MATERIAL	KOLİ / PAKET PACKAGE
SC-250	Gömme Sürgü / (Beyaz Boyalı) Embedded Bolt/ (White Painted)		Alüminyum Aluminium	5 Adet 5 Pieces
SC-251	Gömme Sürgü / (Eloksal) Embedded Bolt/ (Anodising)			
SC-252	Gömme Sürgü / (Özel Renkler) Embedded Bolt/ (Special Colors)			

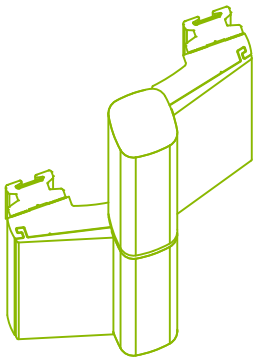

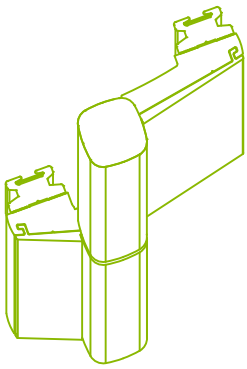

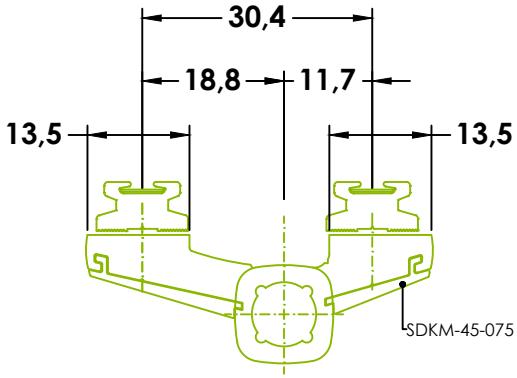

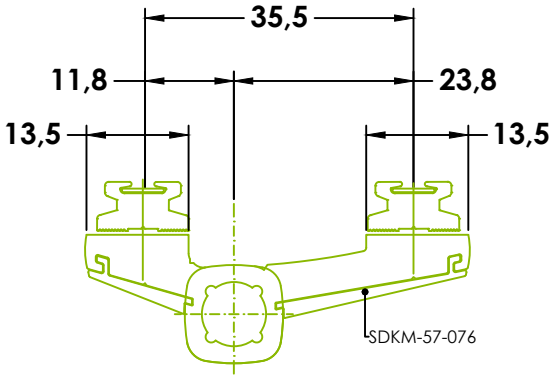

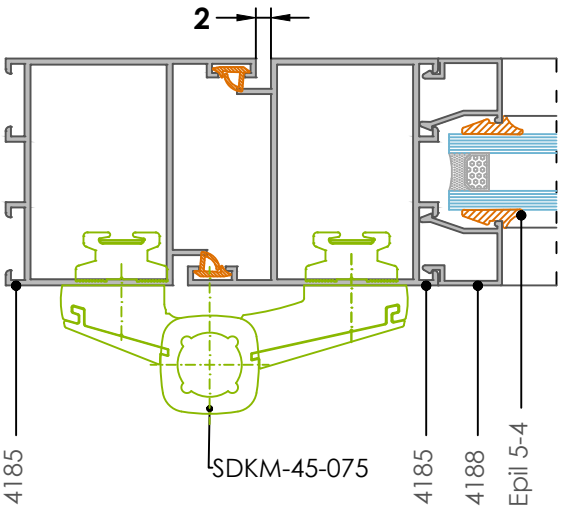

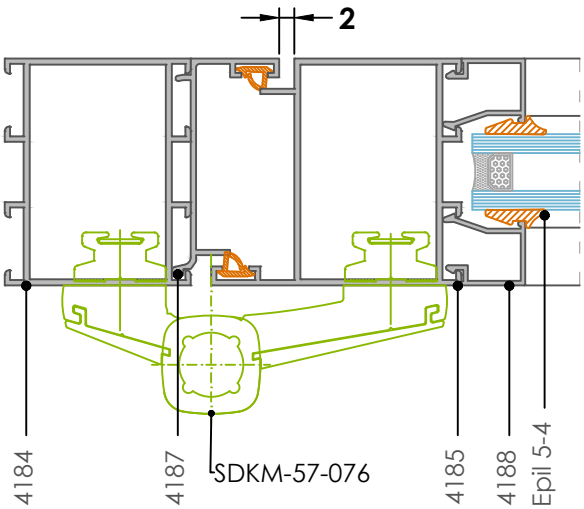

Uyarı: Profil ağırlıklarımız teorik olup ; teslim anındaki tartımız geçerlidir. / Warning: The weights of profile is theoretical, weighting at the time of delivery are valid

AKSESUAR KODU ACCESSORY CODE	MALZEME TANIMI DESCRIPTION	ÇİZİM DRAWING	MALZEME MATERIAL
EPİL 5-2	CAM FİTİLİ 2 mm / GLAZING GASKET 2 mm KOLİ MİKTARI / PACKAGE QUANTITY: 400 m / 17.6 kg		EPDM
EPİL 5-3	CAM FİTİLİ 3 mm / GLAZING GASKET 3 mm KOLİ MİKTARI / PACKAGE QUANTITY: 370 m / 17 kg		EPDM
EPİL 5-4	CAM FİTİLİ 4 mm / GLAZING GASKET 4 mm KOLİ MİKTARI / PACKAGE QUANTITY: 270 m / 17 kg		EPDM
EPİL 5-5	CAM FİTİLİ 5 mm / GLAZING GASKET 5 mm KOLİ MİKTARI / PACKAGE QUANTITY: 230 m / 17 kg		EPDM
EPIL 61	BİNİ FİTİLİ / OVERLAP GASKET KOLİ MİKTARI / PACKAGE QUANTITY: 380 m /13.6 kg		EPDM
110 G 2007	PERDELİ FIRÇA FİTİL / EXTENDED BRUSH GASKET KOLİ MİKTARI / PACKAGE QUANTITY (67x700): 380 m /13.6 kg		POLİPROPİLEN POLYPROPYLENE

Uyarı: Profil ağırlıklarımız teorik olup ; teslim anındaki tartımız geçerlidir. / Warning: The weights of profile is theoretical, weighting at the time of delivery are valid

SARAY®

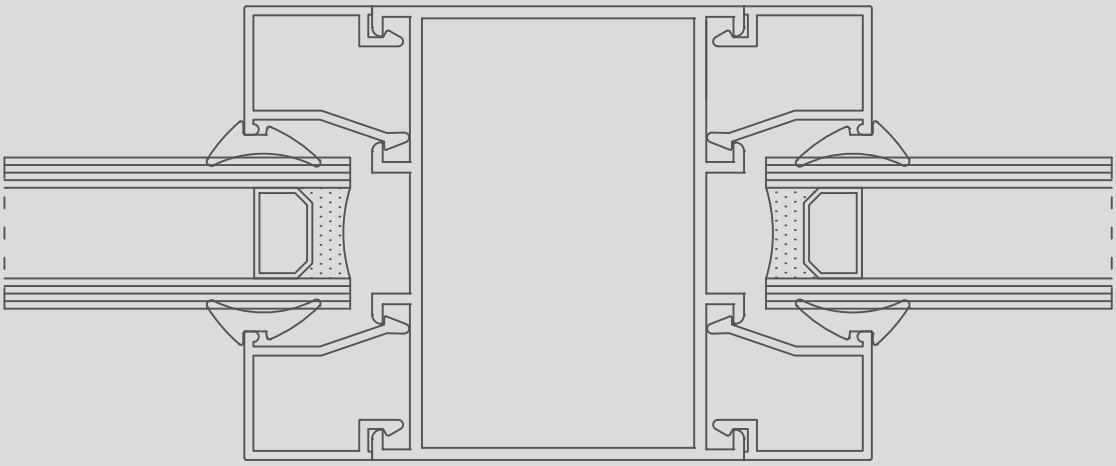

C 60 SERİ PROFİLLERİ

C 60 SERIES PROFILES

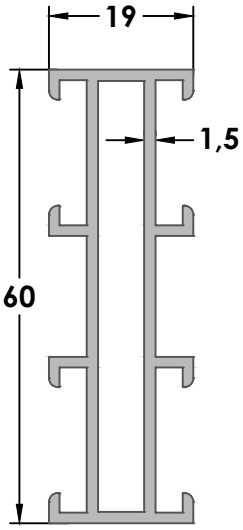

4197

JX (cm⁴)		JY (cm⁴)
10,58		0,70

AĞIRLIK / WEIGHT (KG/M) 0,765

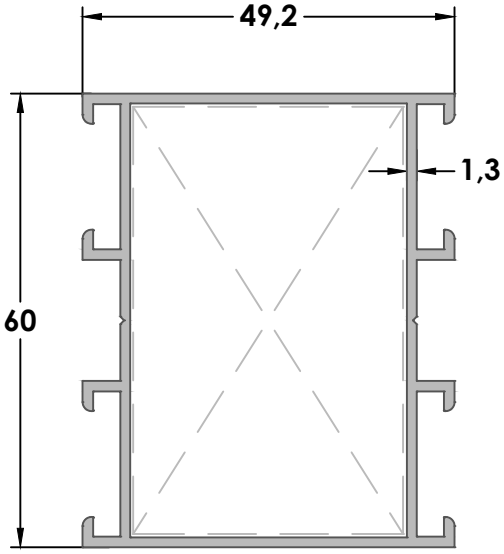

19128

JX (cm⁴)		JY (cm⁴)
16,64		10,91

AĞIRLIK / WEIGHT (KG/M) 0,905

KÖŞE TAKOZLARI
CORNER CLEATS

TAKOZ
3272

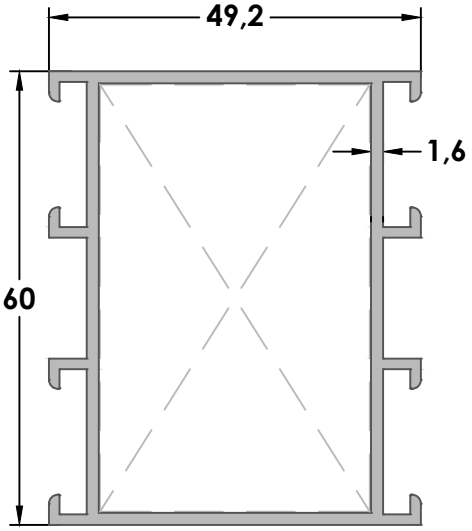

4184

JX (cm⁴)		JY (cm⁴)
19,27		12,17

AĞIRLIK / WEIGHT (KG/M) 1,010

KÖŞE TAKOZLARI
CORNER CLEATS

TAKOZ
3272

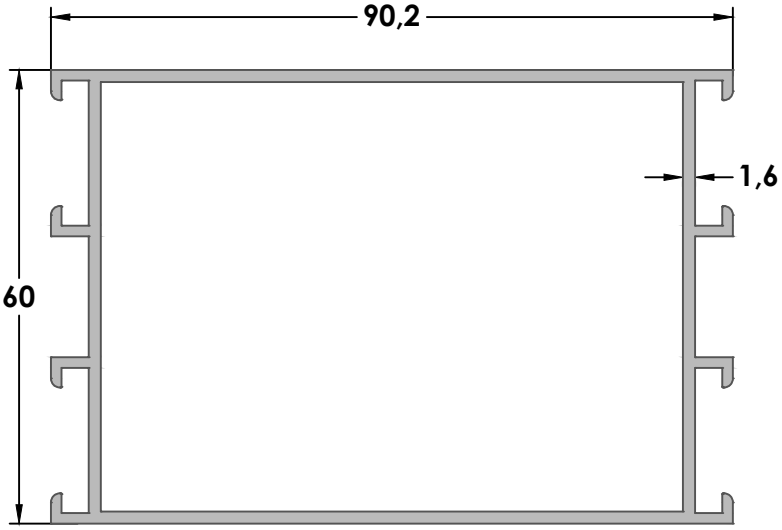

4182

JX (cm⁴)		JY (cm⁴)
30,47		56,83

AĞIRLIK / WEIGHT (KG/M) 1,345

Uyarı: Profil ağırlıklarımız teorik olup ; teslim anındaki tartımız geçerlidir. / Warning: The weights of profile is theoretical, weighting at the time of delivery are valid

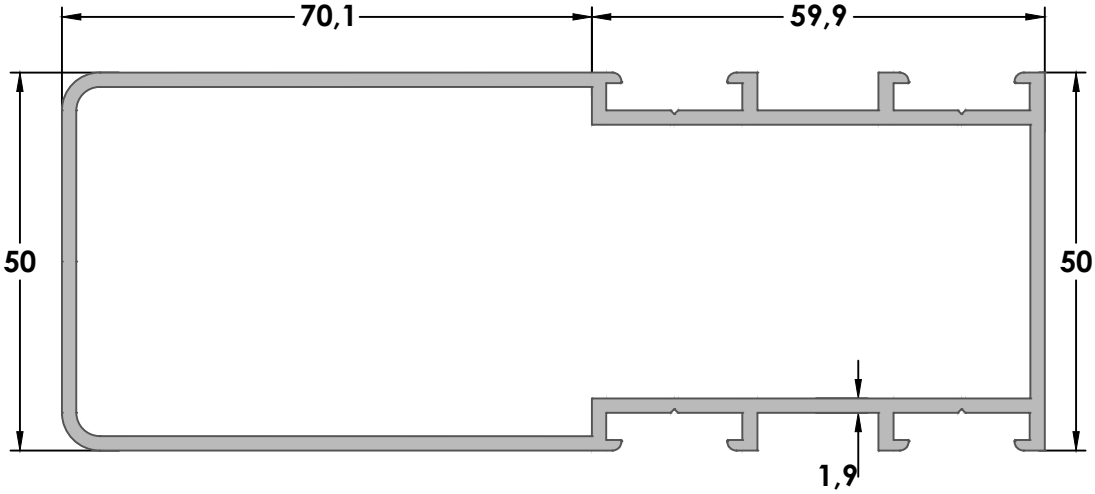

4149

JX (cm⁴)		JY (cm⁴)
148,02	y x	32,25

AĞIRLIK / WEIGHT (KG/M) 2,015

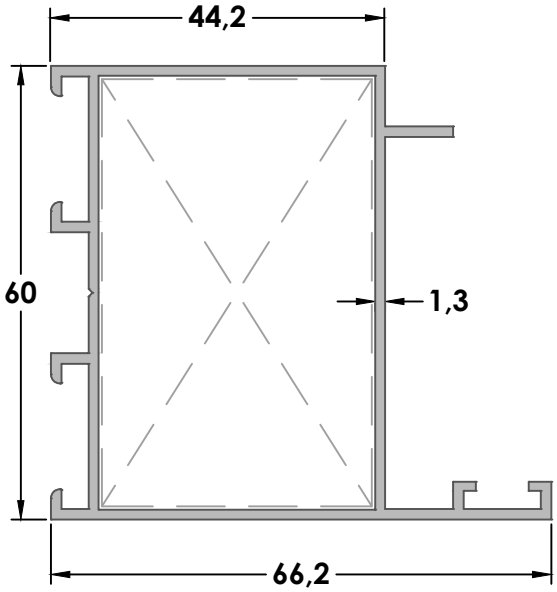

19129

JX (cm⁴)		JY (cm⁴)
18,82	y x	13,77

AĞIRLIK / WEIGHT (KG/M) 0,950

KÖŞE TAKOZLARI
CORNER CLEATS

TAKOZ
3272

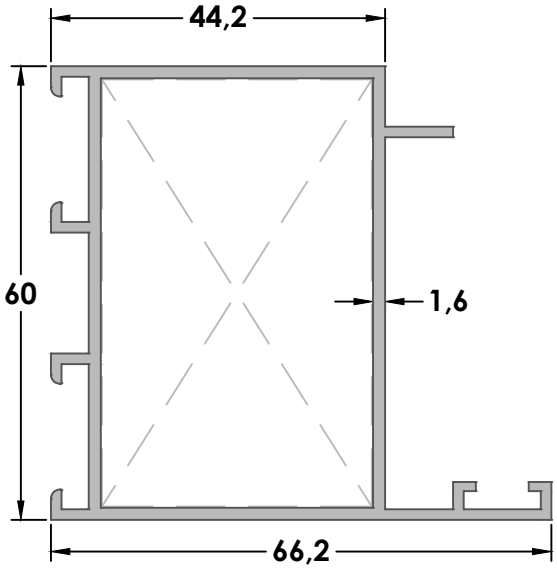

4185

JX (cm⁴)		JY (cm⁴)
21,34	y x	15,40

AĞIRLIK / WEIGHT (KG/M) 1,060

KÖŞE TAKOZLARI
CORNER CLEATS

TAKOZ
3272

Uyarı: Profil ağırlıklarımız teorik olup ; teslim anındaki tartımız geçerlidir. / Warning: The weights of profile is theoretical, weighting at the time of delivery are valid

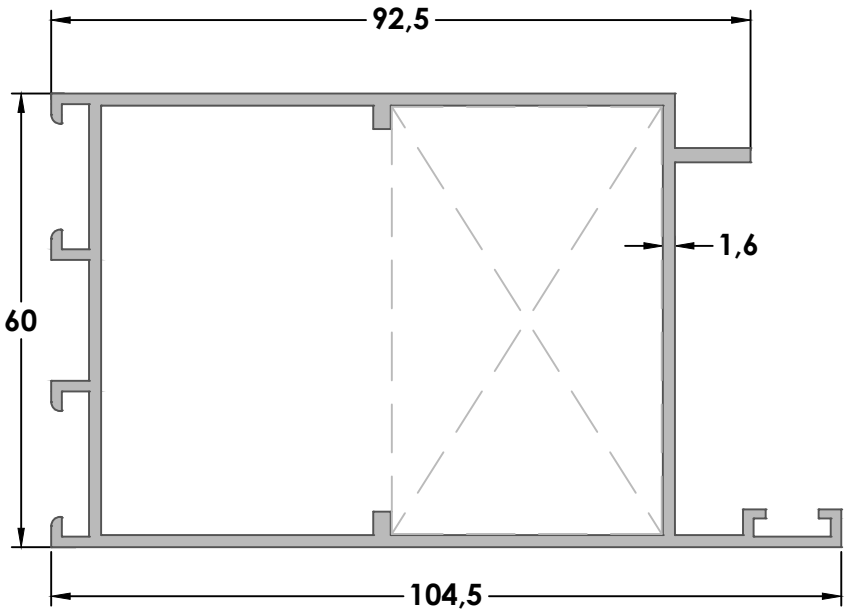

4178

JX (cm⁴)		JY (cm⁴)
32,72	y x	62,06

AĞIRLIK / WEIGHT (KG/M) 1,500

KÖŞE TAKOZLARI
CORNER CLEATS

TAKOZ
3272

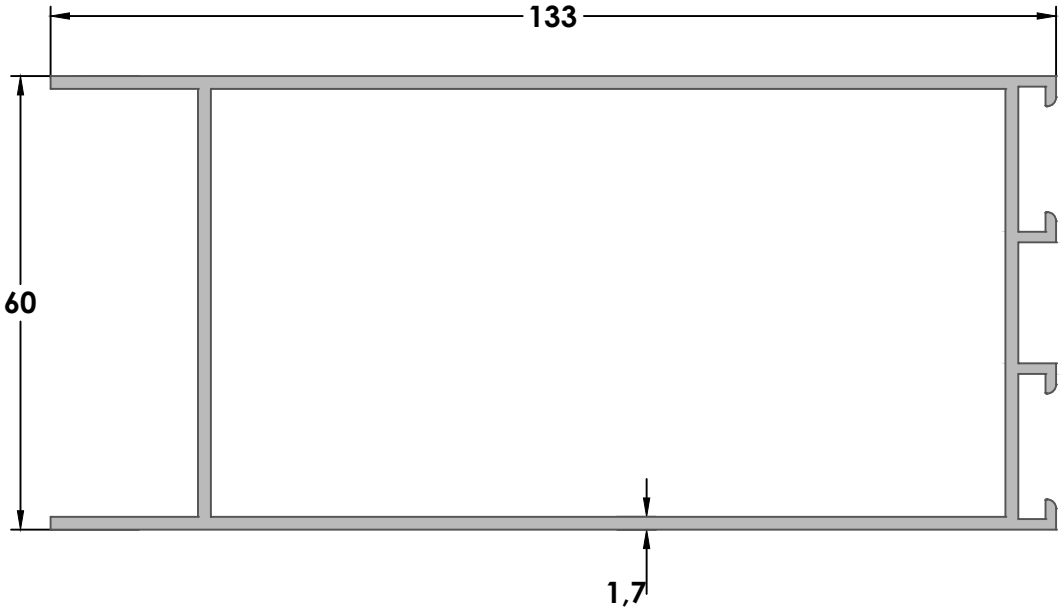

4189

JX (cm⁴)		JY (cm⁴)
131,18	y x	43,98

AĞIRLIK / WEIGHT (KG/M) 1,820

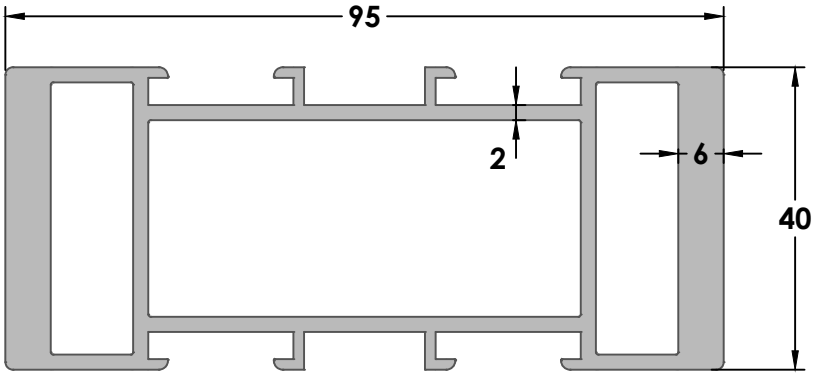

20165

JX (cm⁴)		JY (cm⁴)
128,07	y x	18

AĞIRLIK / WEIGHT (KG/M) 2,737

Uyarı: Profil ağırlıklarımız teorik olup ; teslim anındaki tartımız geçerlidir. / Warning: The weights of profile is theoretical, weighting at the time of delivery are valid

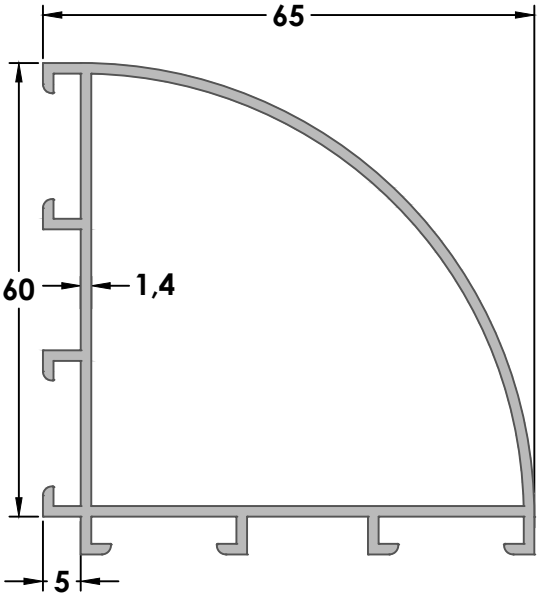

4186

JX (cm⁴)		JY (cm⁴)
18,65	y x	18,65

AĞIRLIK / WEIGHT (KG/M) 1,020

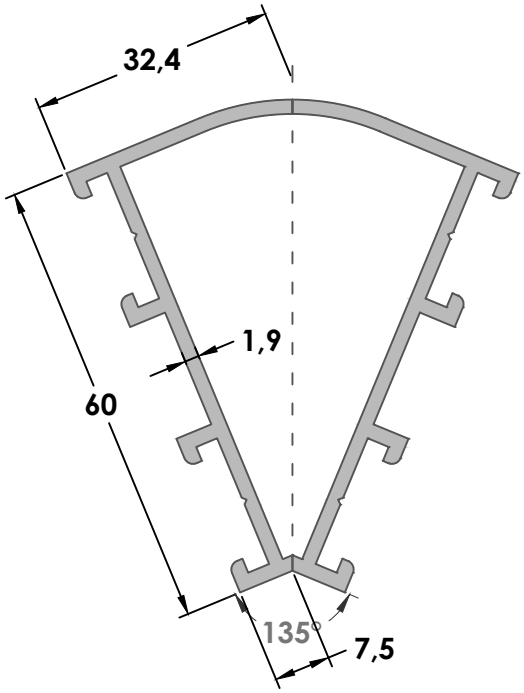

4150

JX (cm⁴)		JY (cm⁴)
17,92	y x	10,19

AĞIRLIK / WEIGHT (KG/M) 1,105

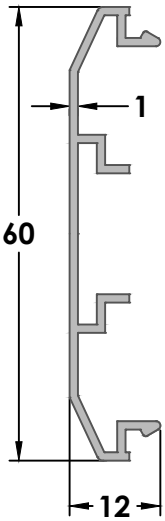

4183

AĞIRLIK / WEIGHT (KG/M.) 0,325

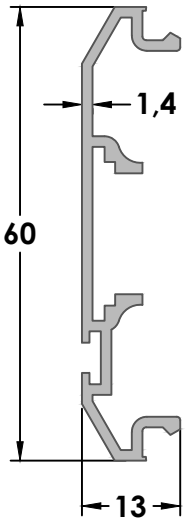

4148

AĞIRLIK / WEIGHT (KG/M.) 0,430

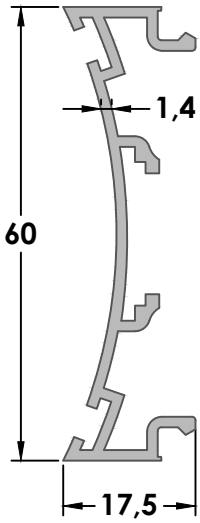

4148-D

AĞIRLIK / WEIGHT (KG/M.) 0,505

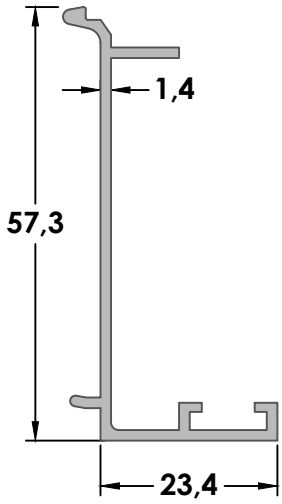

4187

AĞIRLIK / WEIGHT (KG/M.) 0,410

Uyarı: Profil ağırlıklarımız teorik olup ; teslim anındaki tartımız geçerlidir. / Warning: The weights of profile is theoretical, weighting at the time of delivery are valid

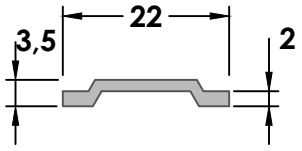

1639

AĞIRLIK / WEIGHT
(KG/M.)
0,115

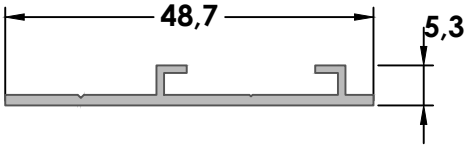

1439

AĞIRLIK / WEIGHT
(KG/M.)
0,225

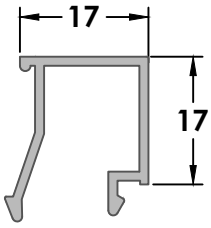

4188

AĞIRLIK / WEIGHT
(KG/M.)
0,215

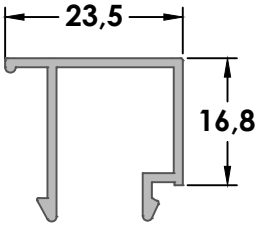

4181

AĞIRLIK / WEIGHT
(KG/M.)
0,240

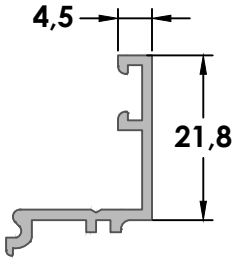

4179

AĞIRLIK / WEIGHT
(KG/M.)
0,210

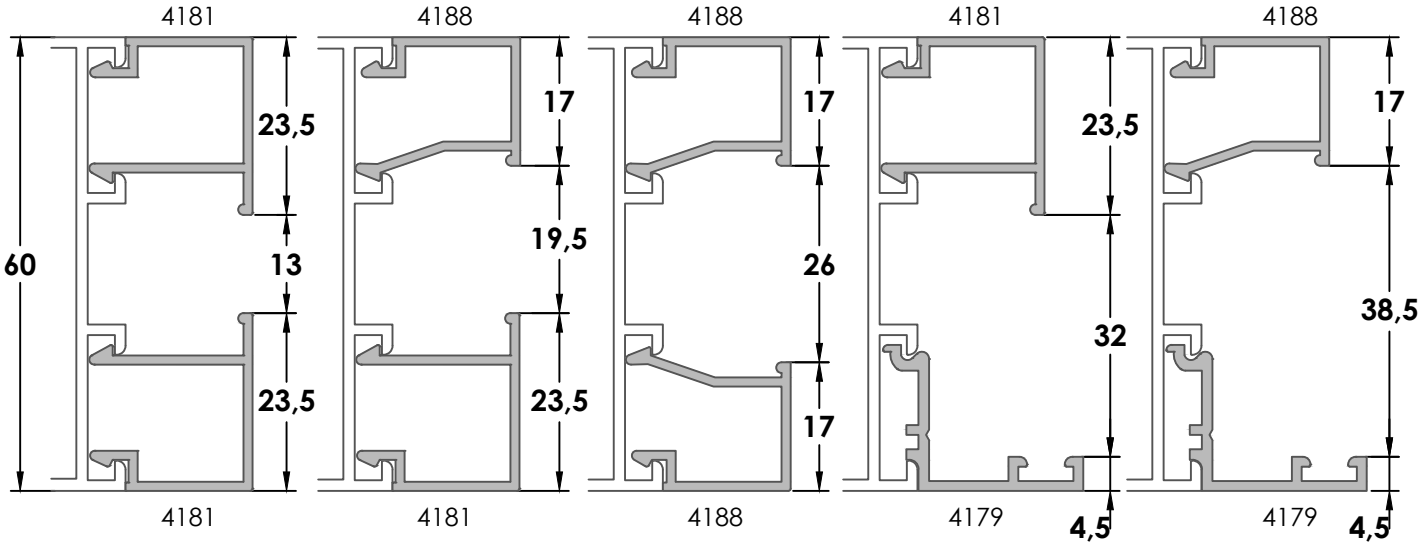

Uyarı: Profil ağırlıklarımız teorik olup ; teslim anındaki tartımız geçerlidir. / Warning: The weights of profile is theoretical, weighting at the time of delivery are valid

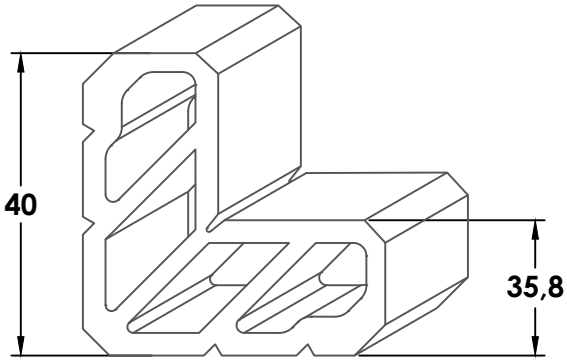

3272

AĞIRLIK / WEIGHT
(KG/M.)
6,230

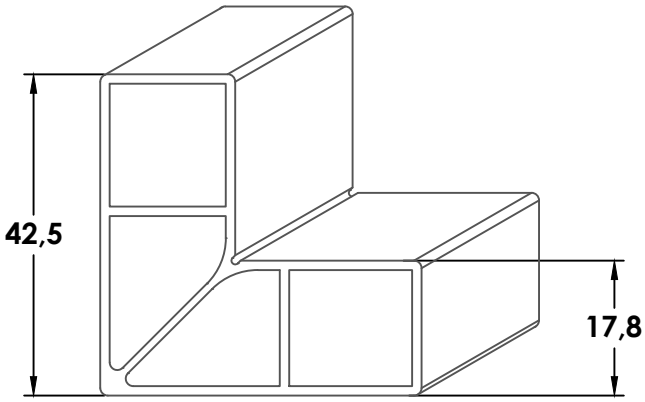

4507

AĞIRLIK / WEIGHT
(KG/M.)
2,930

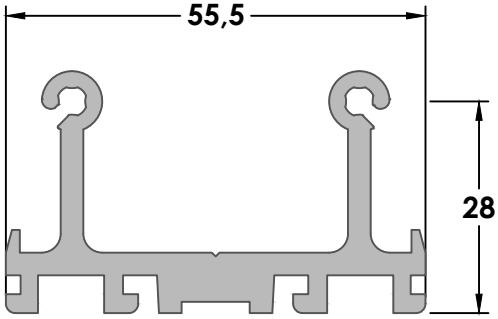

4500

AĞIRLIK / WEIGHT
(KG/M.)
1,285

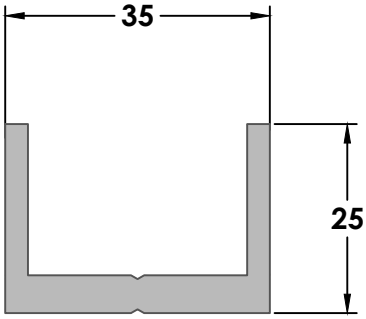

4180

AĞIRLIK / WEIGHT
(KG/M.)
0,800

Kesim Ölçüsü	
20165	25,60
4184	35,70
4182	76,60
4189	104,60

Uyarı: Profil ağırlıklarımız teorik olup ; teslim anındaki tartımız geçerlidir. / Warning: The weights of profile is theoretical, weighting at the time of delivery are valid

SARAY®

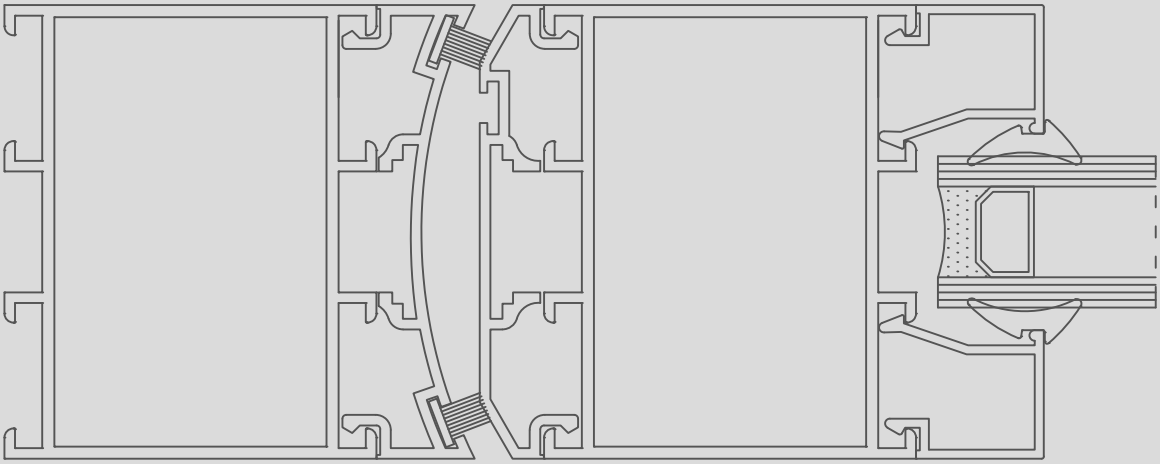

C 60 SERİ DETAYLARI

C 60 SERIES DETAILS

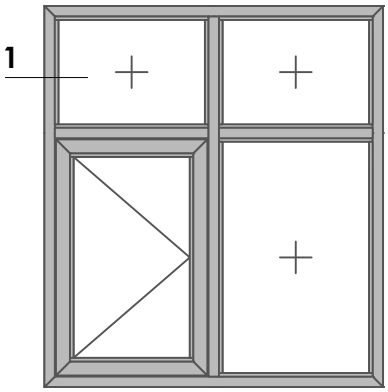

İÇ
INSIDE

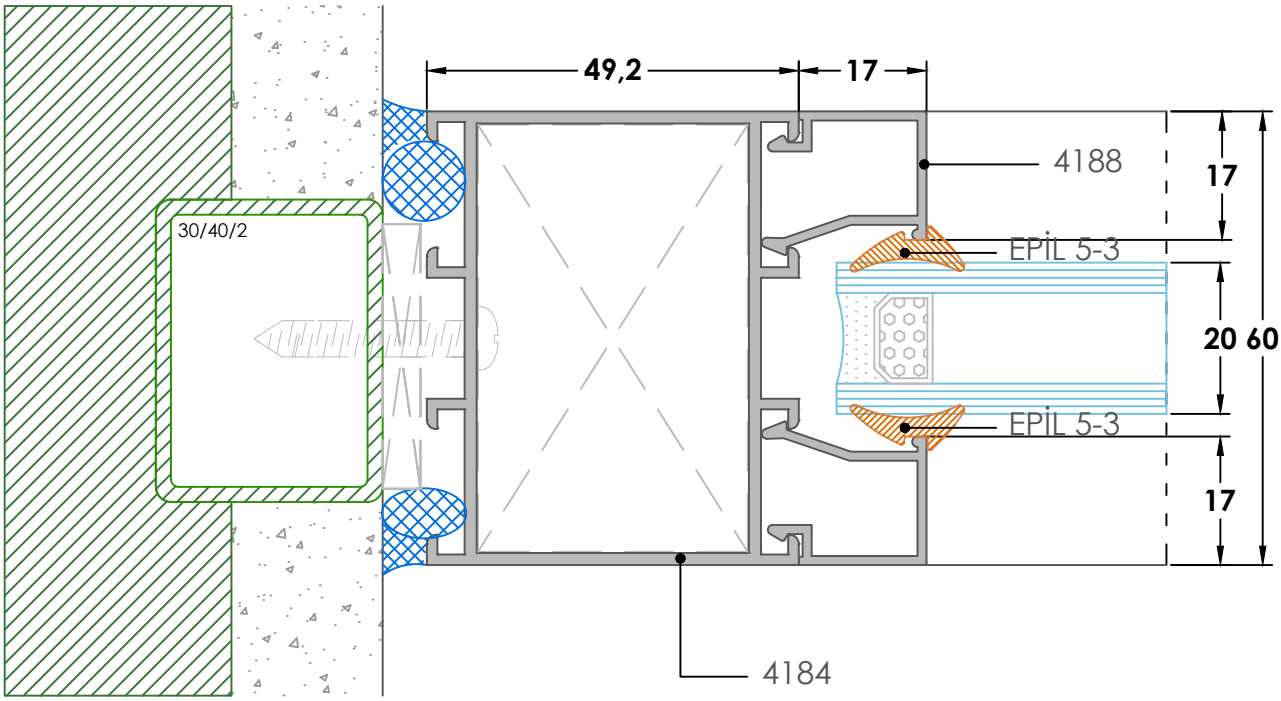

DIŞ
OUTSIDE

01
Detay-Detail

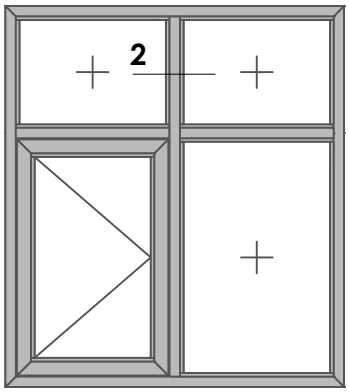

İÇ
INSIDE

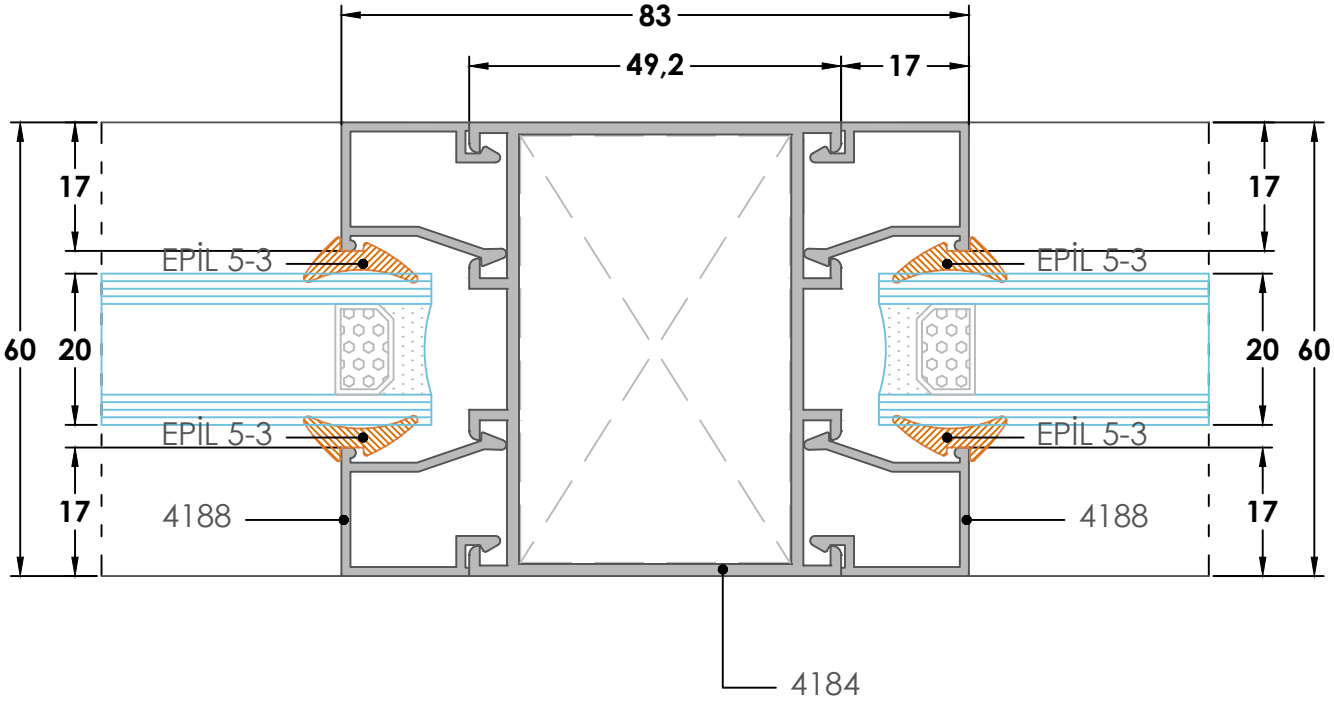

DIŞ
OUTSIDE

02
Detay-Detail

Uyarı: Profil ağırlıklarımız teorik olup ; teslim anındaki tartımız geçerlidir. / Warning: The weights of profile is theoretical, weighting at the time of delivery are valid

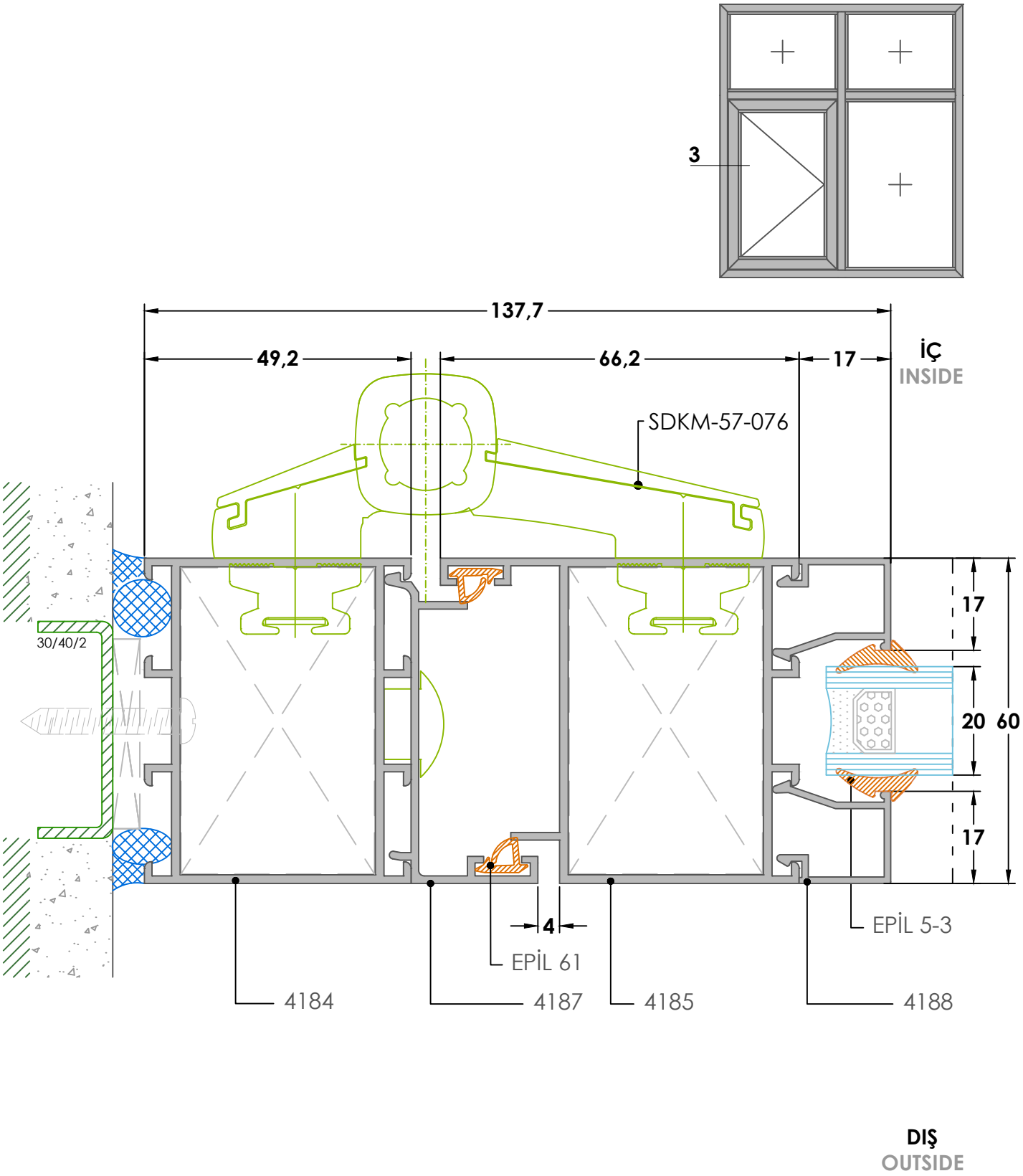

03

Detay-Detail

Uyarı: Profil ağırlıklarımız teorik olup ; teslim anındaki tartımız geçerlidir. / Warning: The weights of profile is theoretical, weighting at the time of delivery are valid

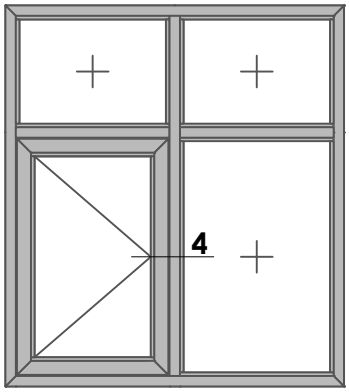

İÇ
INSIDE

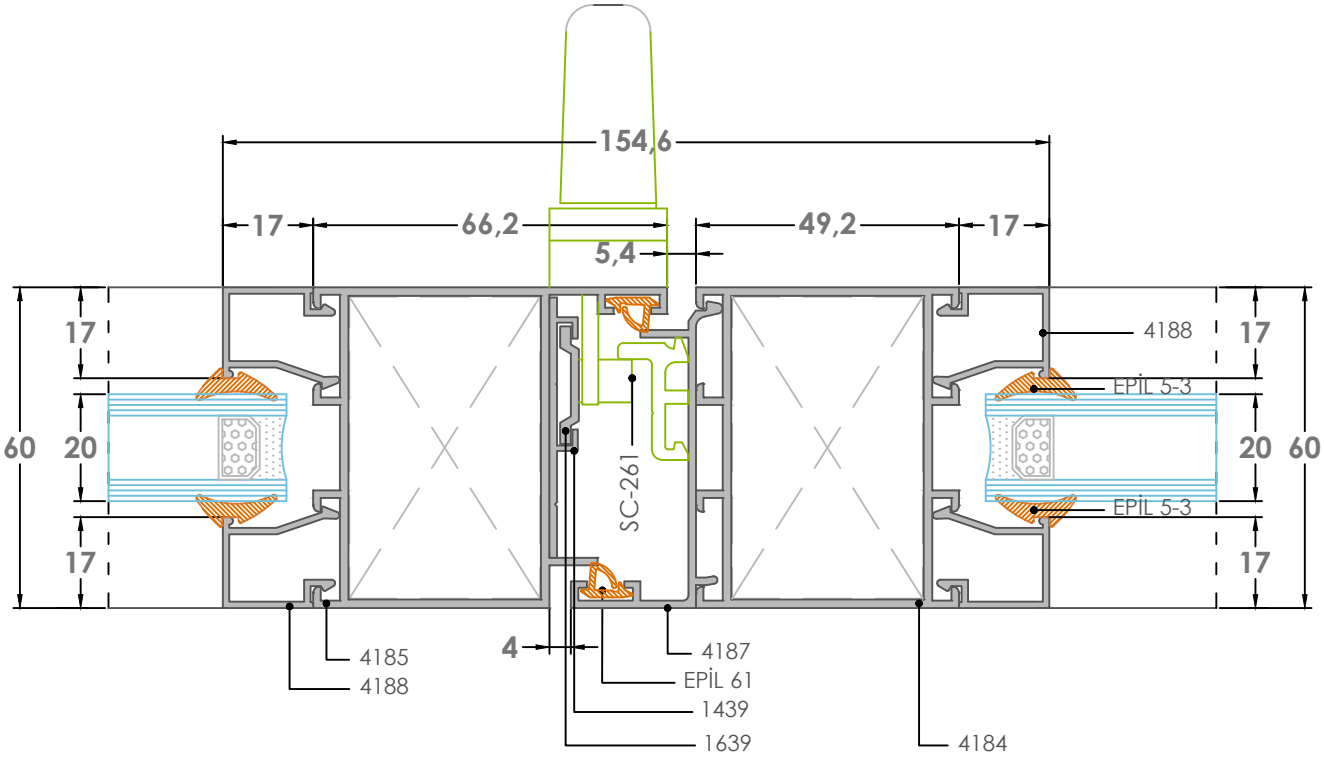

DIŞ
OUTSIDE

04
Detay-Detail

Uyarı: Profil ağırlıklarımız teorik olup ; teslim anındaki tartımız geçerlidir. / Warning: The weights of profile is theoretical, weighting at the time of delivery are valid

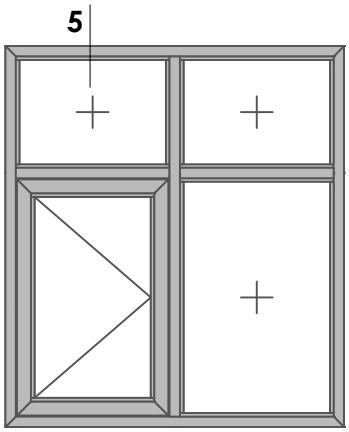

DIŞ
OUTSIDE

İÇ
INSIDE

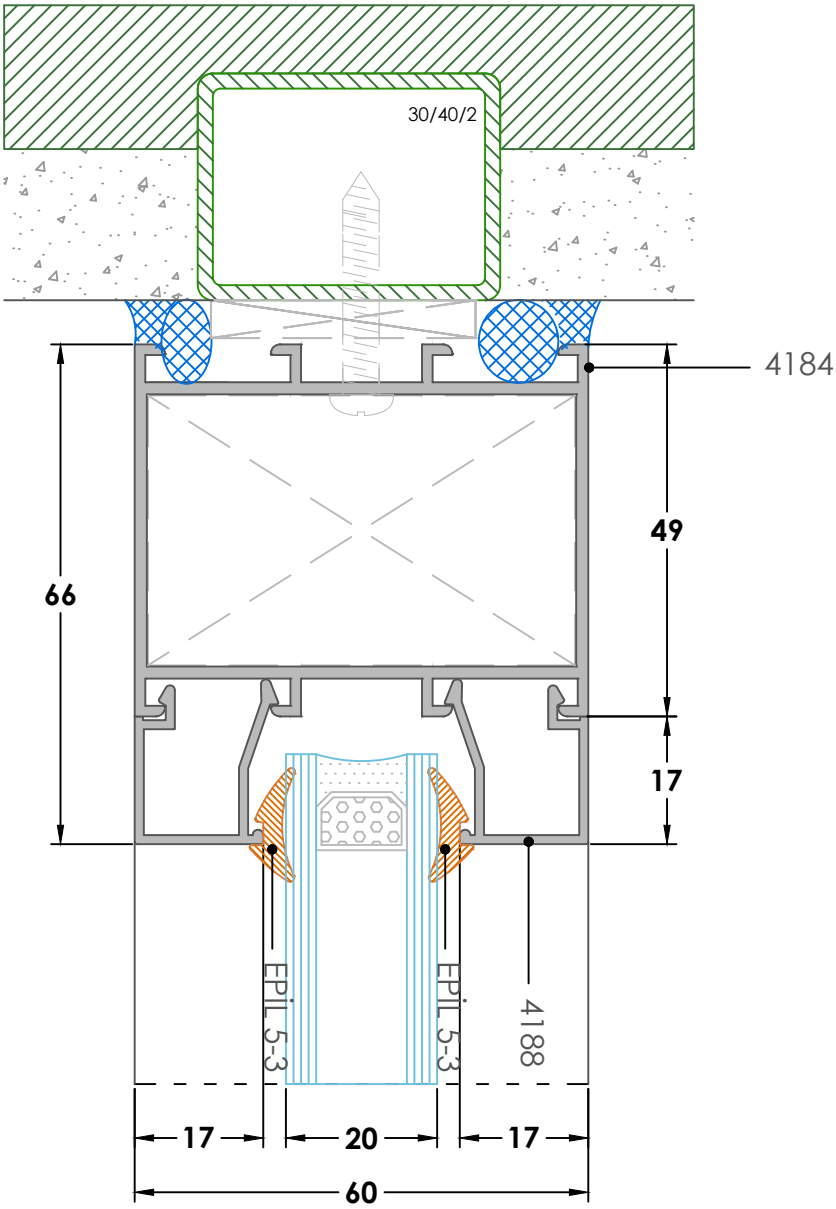

05
Detay-Detail

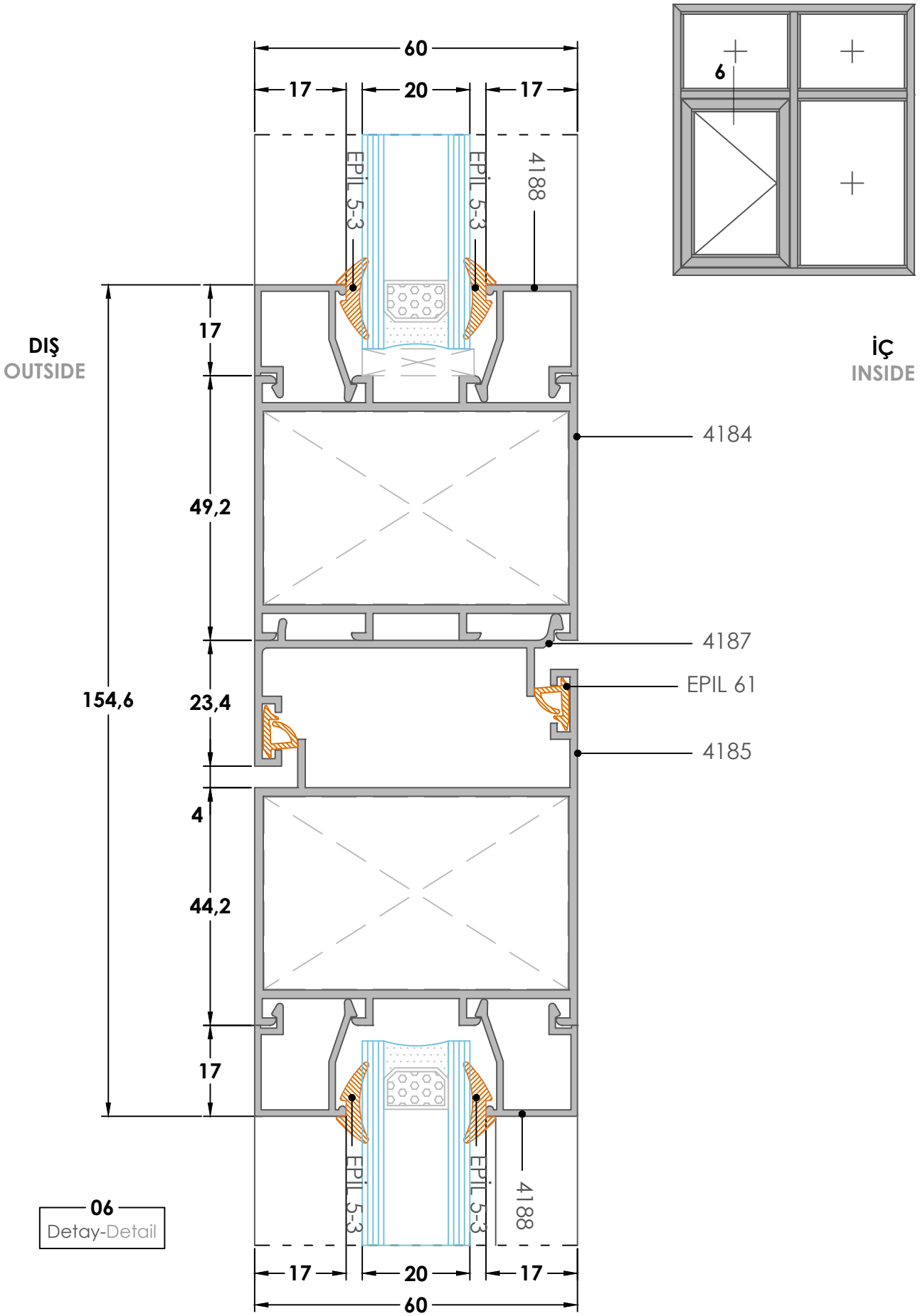

06
Detay-Detail

Uyarı: Profil ağırlıklarımız teorik olup ; teslim anındaki tartımız geçerlidir. / Warning: The weights of profile is theoretical, weighting at the time of delivery are valid

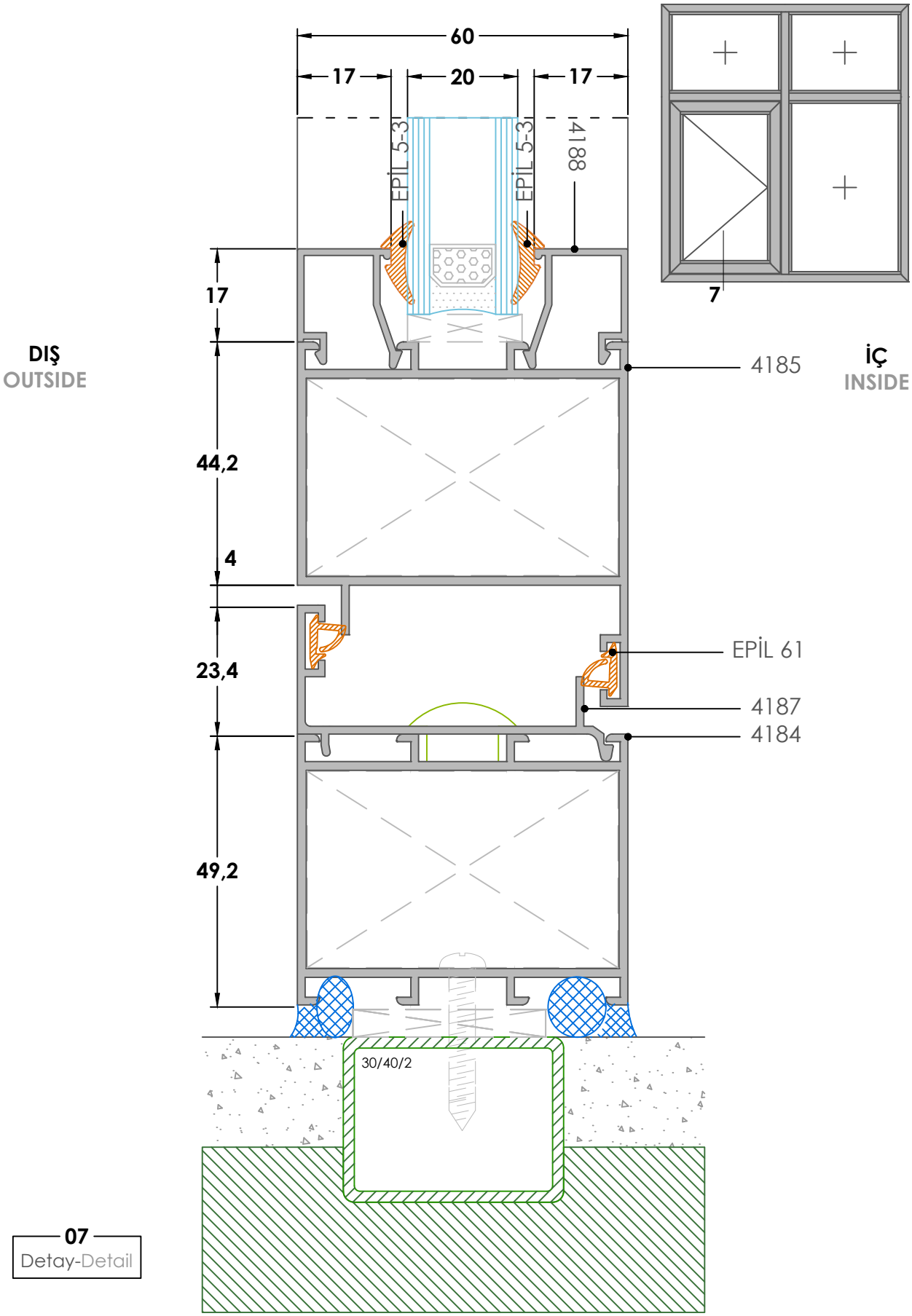

07
Detay-Detail

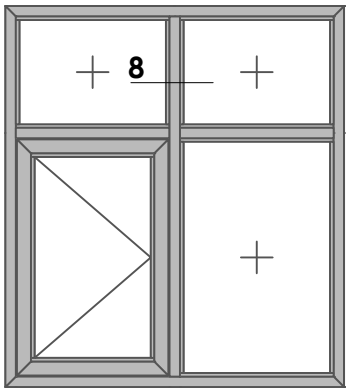

İÇ
INSIDE

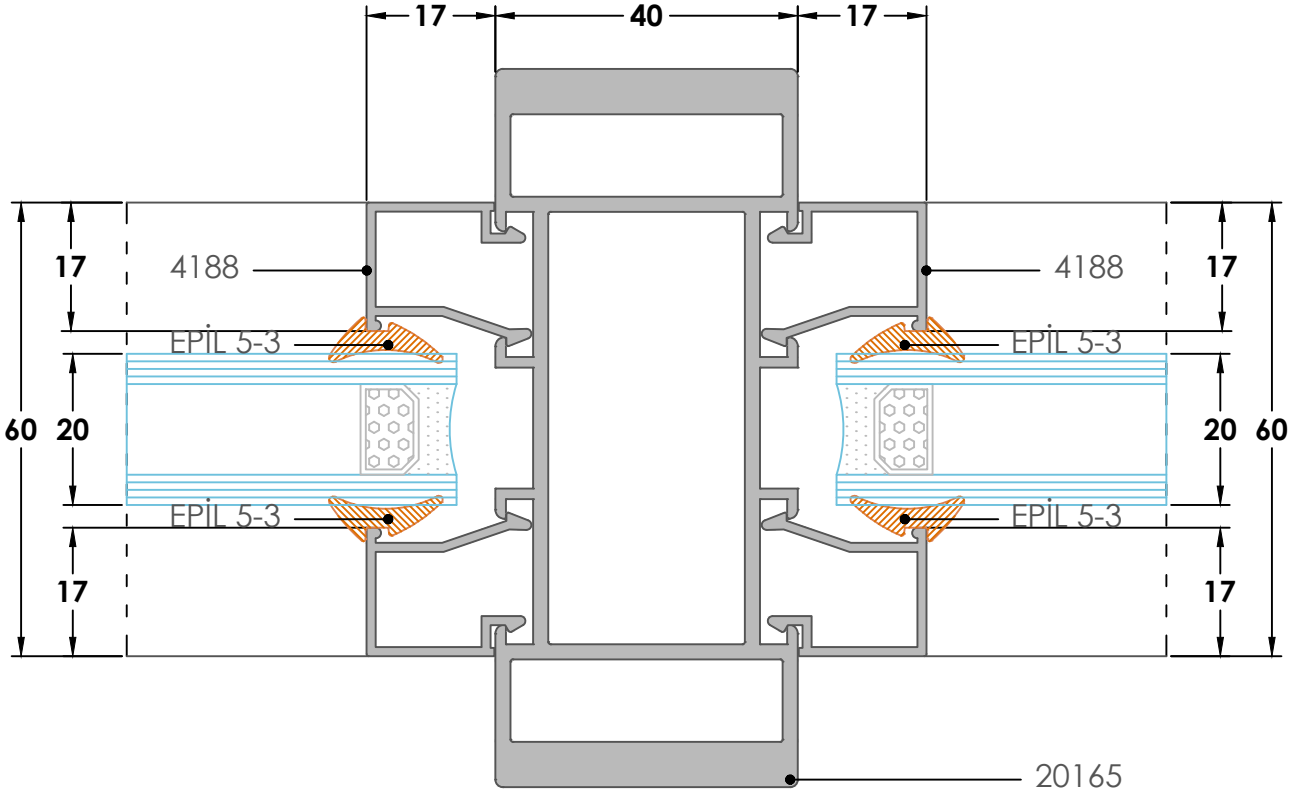

DIŞ
OUTSIDE

08
Detay-Detail

Uyarı: Profil ağırlıklarımız teorik olup ; teslim anındaki tartımız geçerlidir. / Warning: The weights of profile is theoretical, weighting at the time of delivery are valid

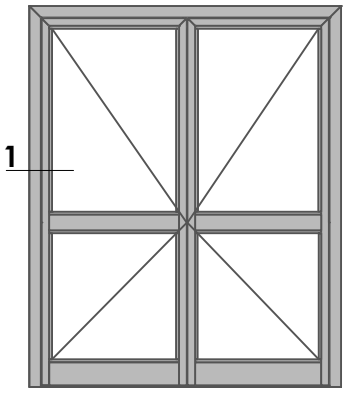

İÇ
INSIDE

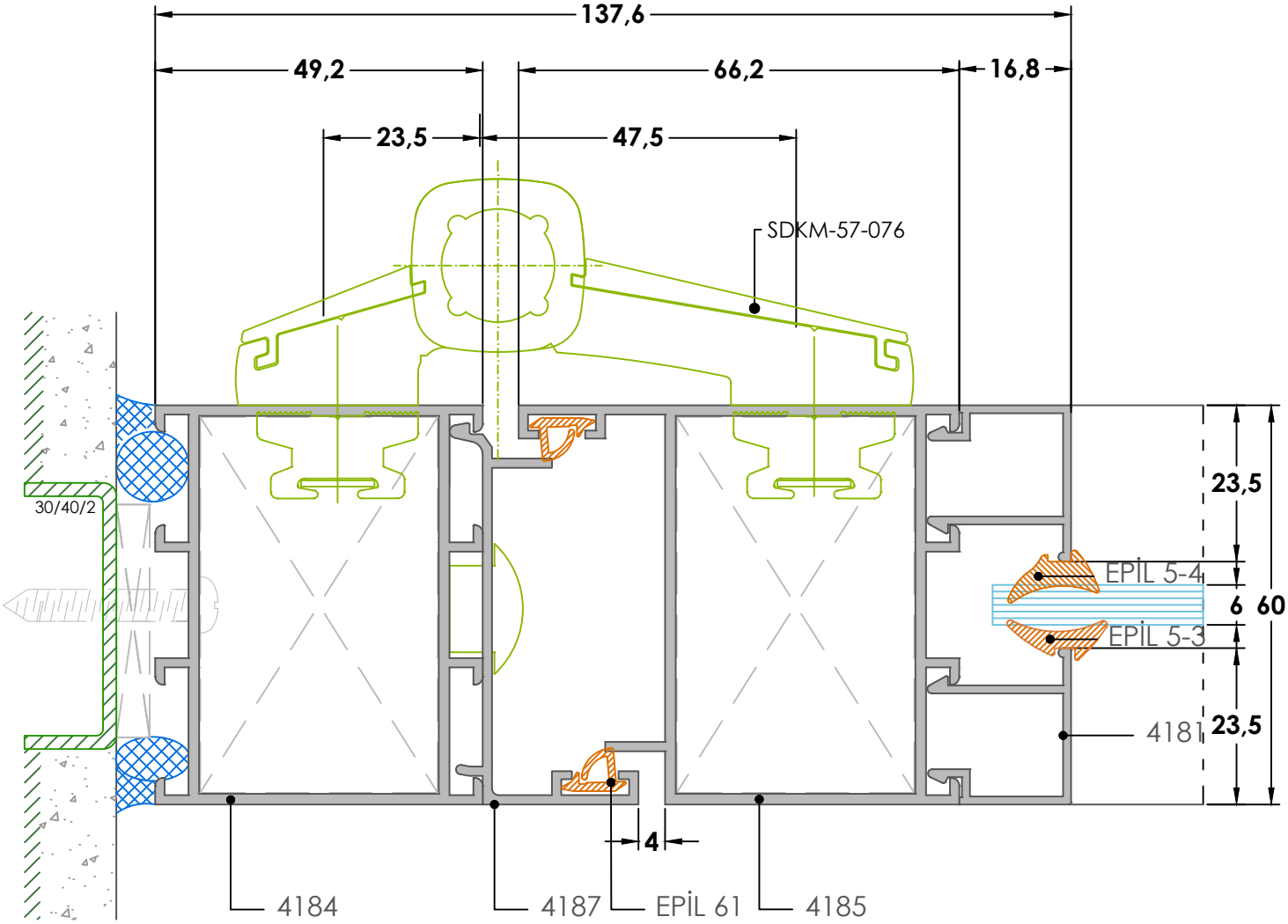

DIŞ
OUTSIDE

01
Detay-Detail

Uyarı: Profil ağırlıklarımız teorik olup ; teslim anındaki tartımız geçerlidir. / Warning: The weights of profile is theoretical, weighting at the time of delivery are valid

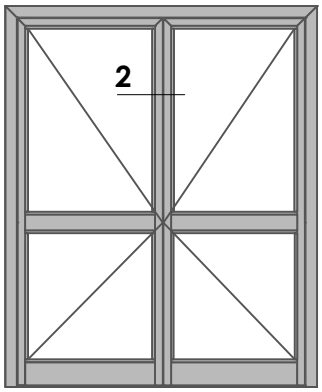

İÇ
INSIDE

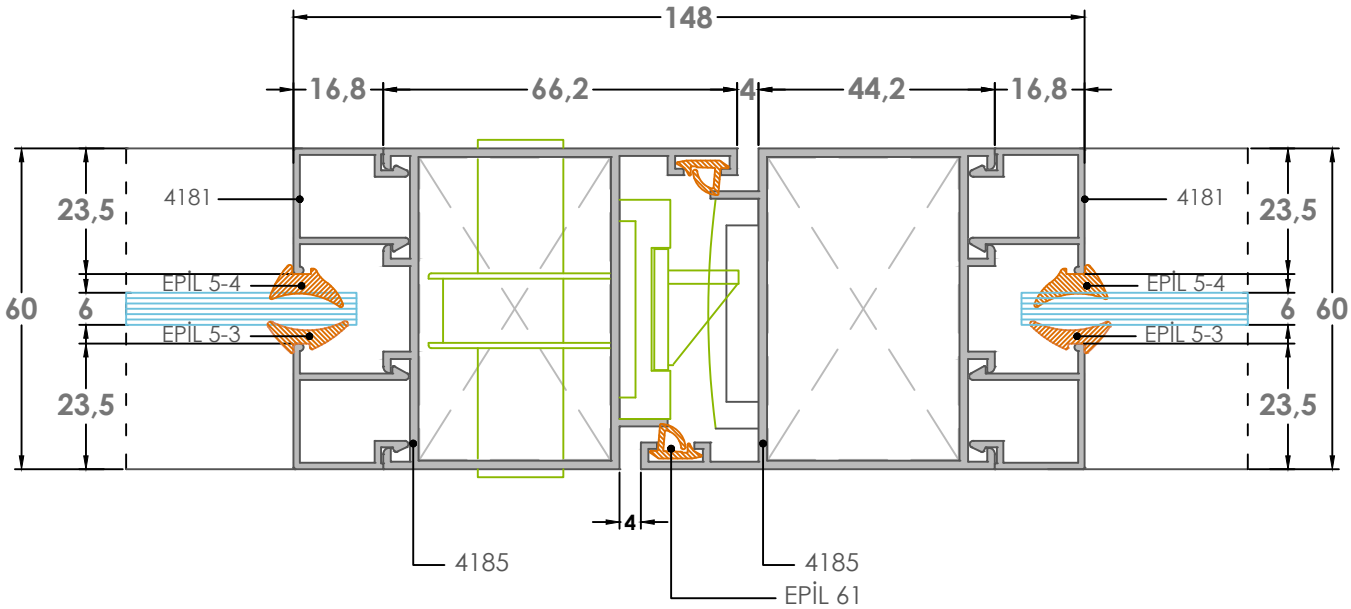

02
Detay-Detail

DIŞ
OUTSIDE

Uyarı: Profil ağırlıklarımız teorik olup ; teslim anındaki tartımız geçerlidir. / Warning: The weights of profile is theoretical, weighting at the time of delivery are valid

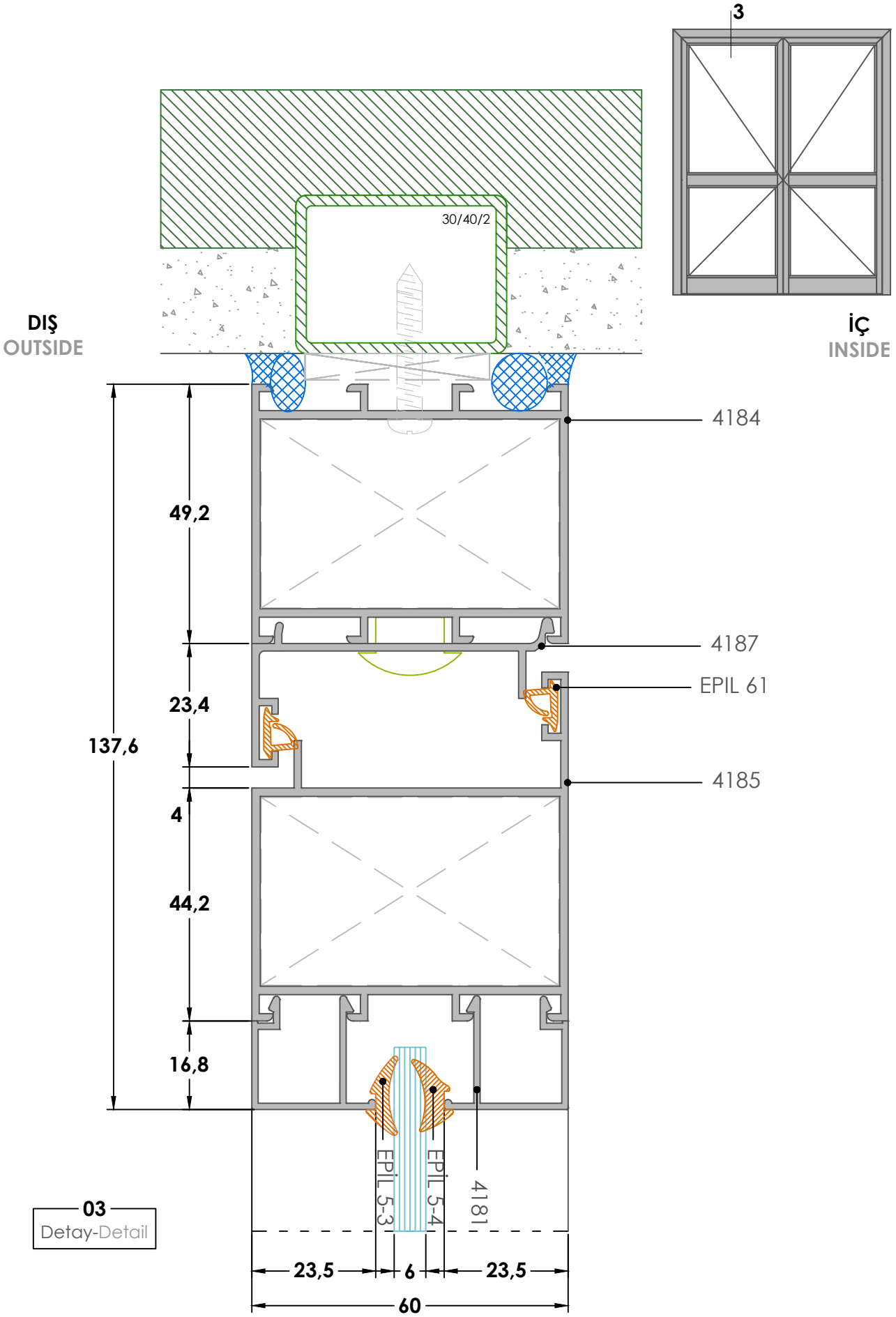

03
Detay-Detail

Uyarı: Profil ağırlıklarımız teorik olup ; teslim anındaki tartımız geçerlidir. / Warning: The weights of profile is theoretical, weighting at the time of delivery are valid

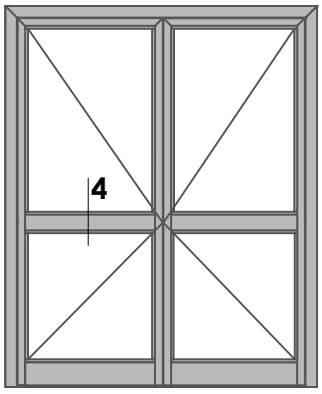

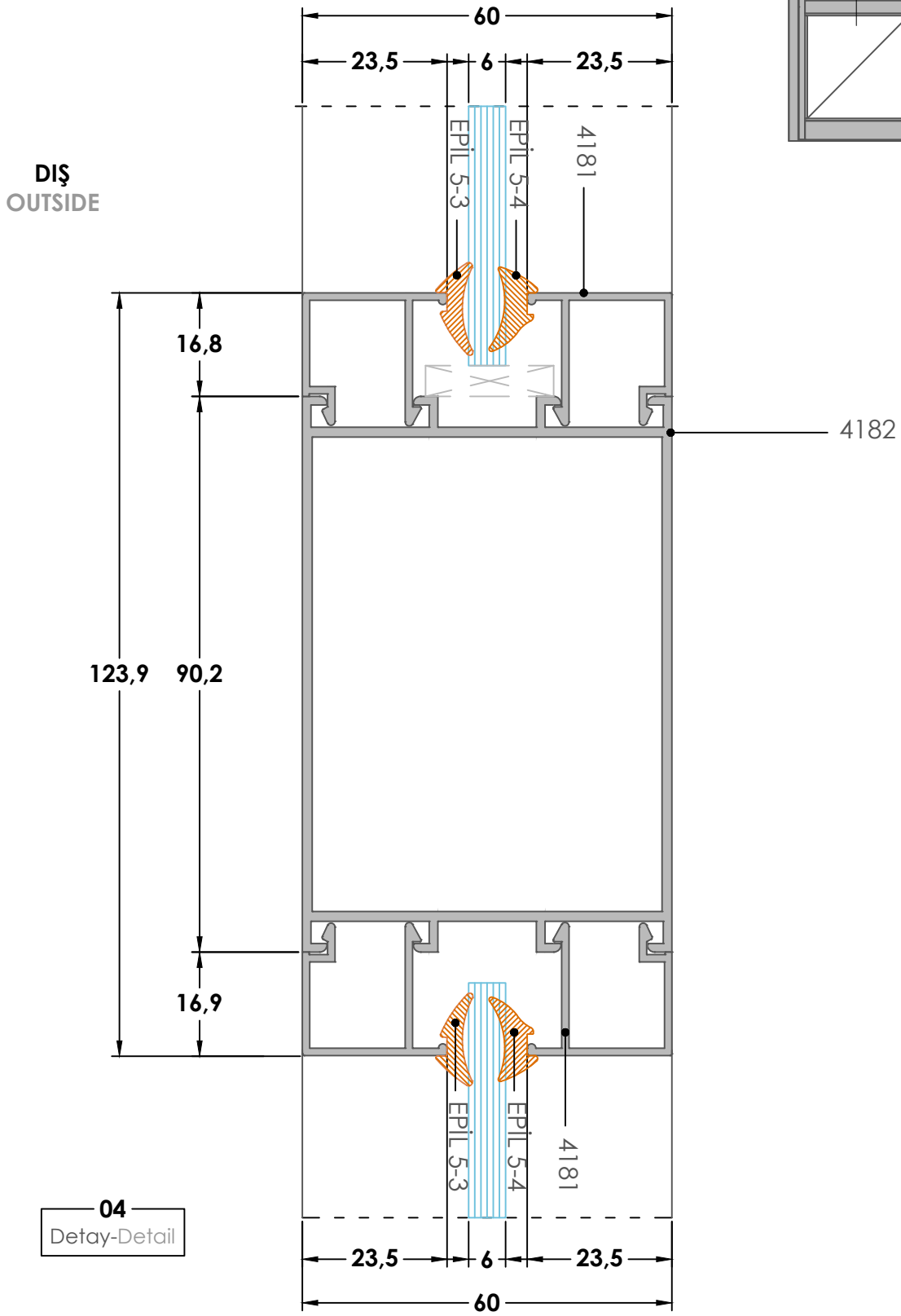

04
Detay-Detail

Uyarı: Profil ağırlıklarımız teorik olup ; teslim anındaki tartımız geçerlidir. / Warning: The weights of profile is theoretical, weighting at the time of delivery are valid

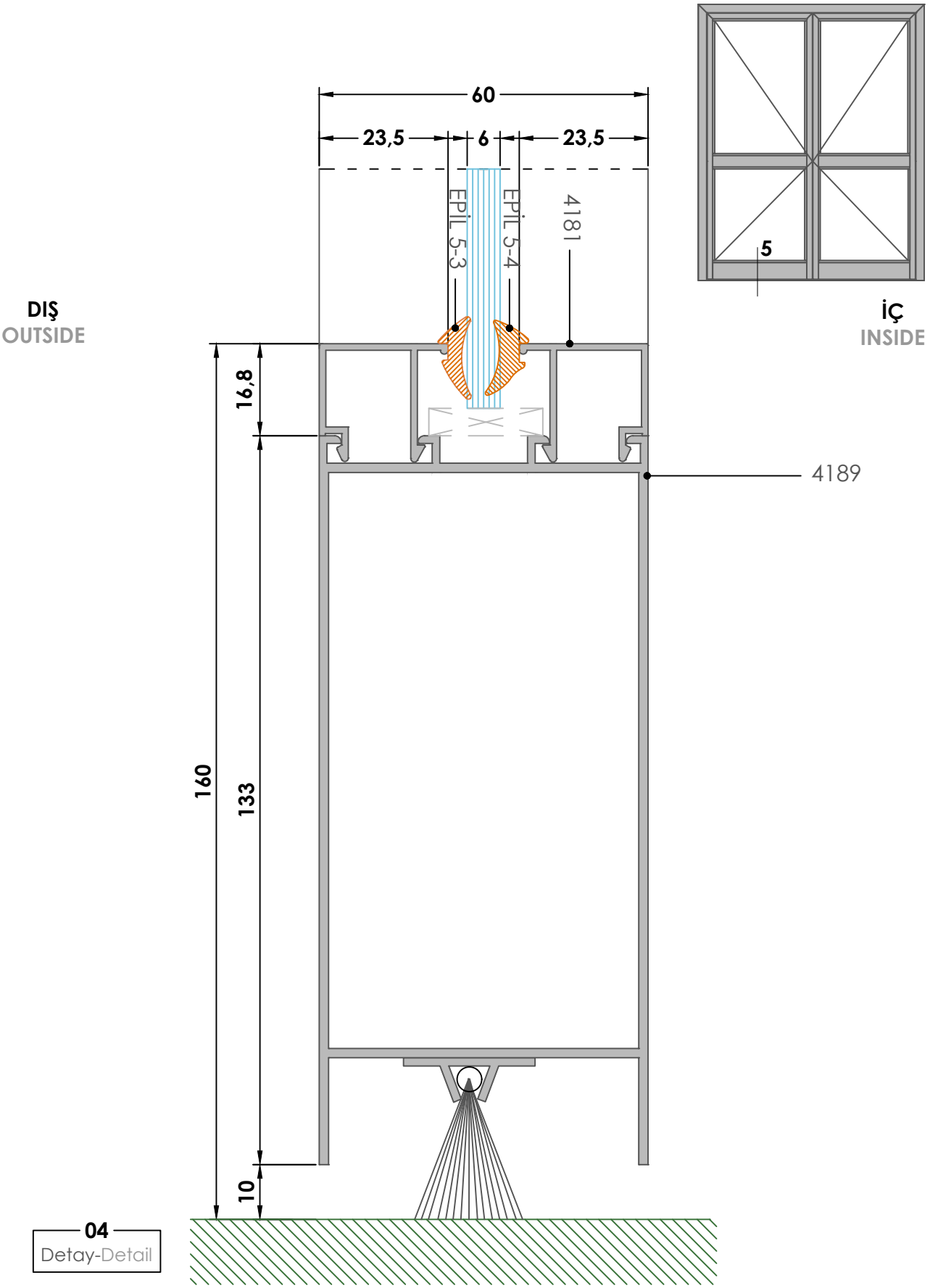

04
Detay-Detail

Uyarı: Profil ağırlıklarımız teorik olup ; teslim anındaki tartımız geçerlidir. / Warning: The weights of profile is theoretical, weighting at the time of delivery are valid

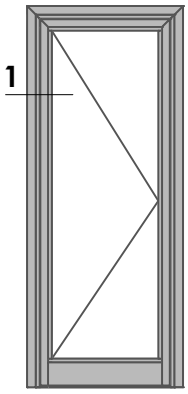

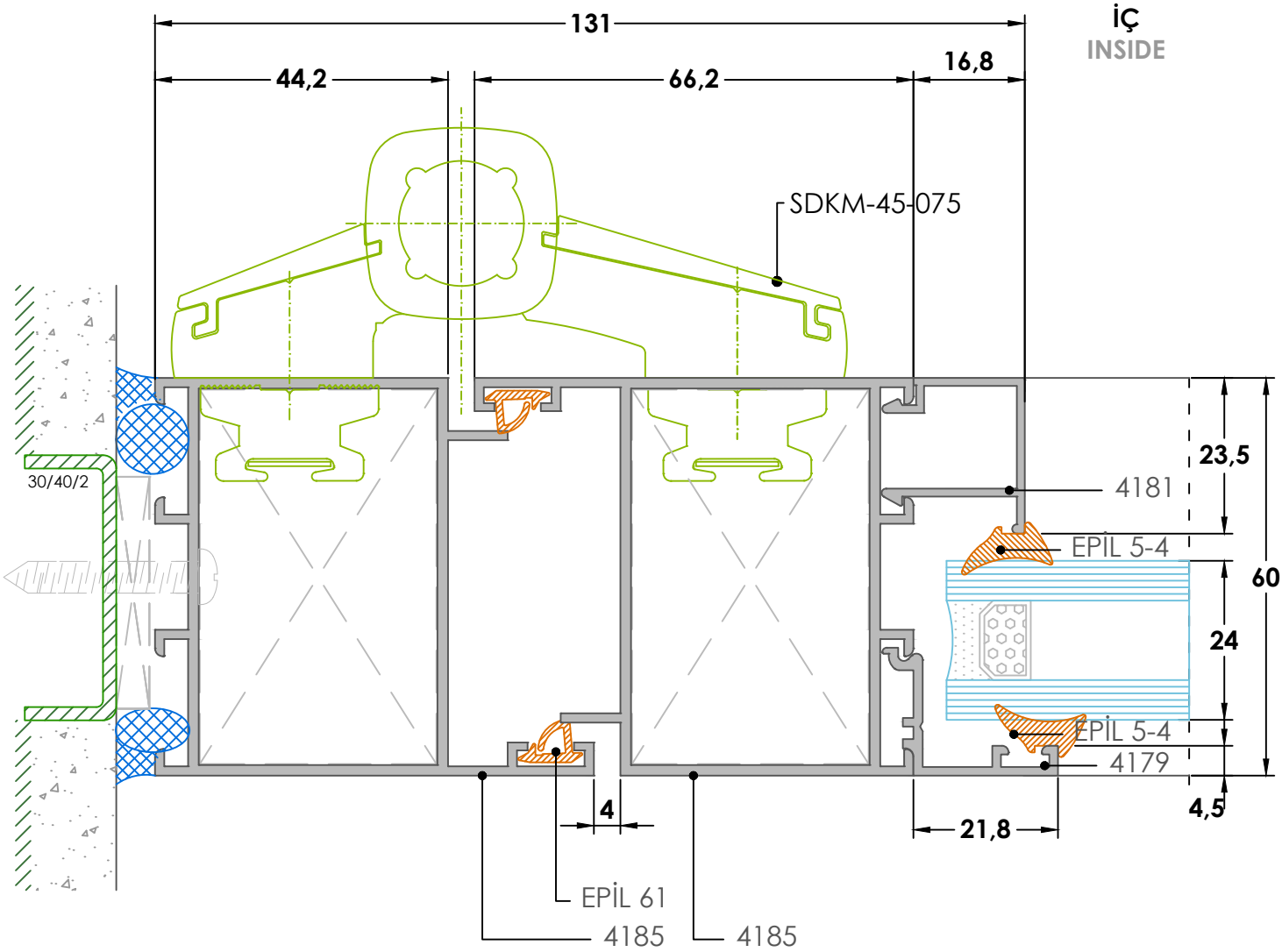

01
Detay-Detail

DIŞ
OUTSIDE

Uyarı: Profil ağırlıklarımız teorik olup ; teslim anındaki tartımız geçerlidir. / Warning: The weights of profile is theoretical, weighting at the time of delivery are valid

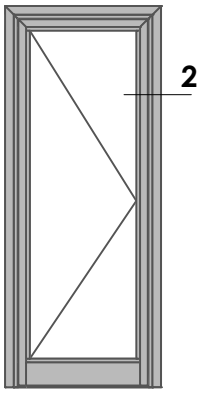

İÇ
INSIDE

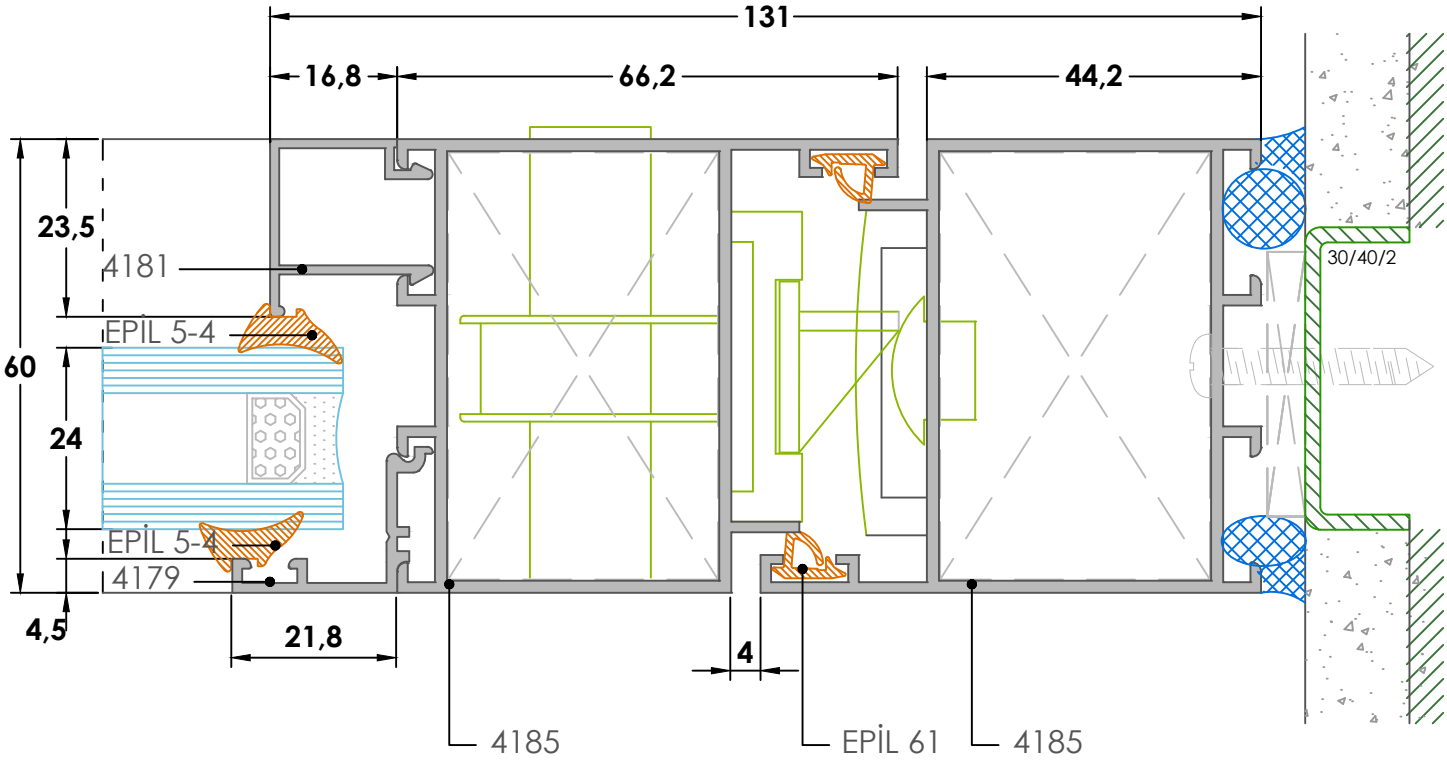

02
Detay-Detail

DIŞ
OUTSIDE

Uyarı: Profil ağırlıklarımız teorik olup ; teslim anındaki tartımız geçerlidir. / Warning: The weights of profile is theoretical, weighting at the time of delivery are valid

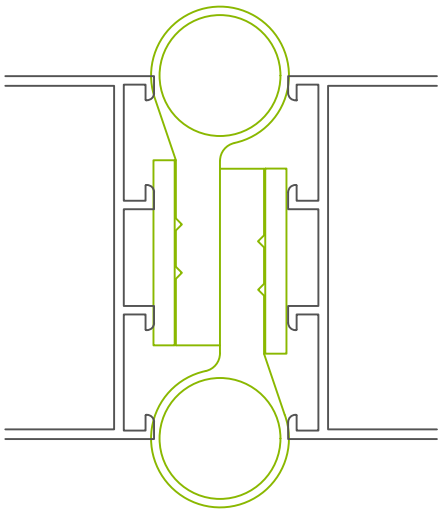

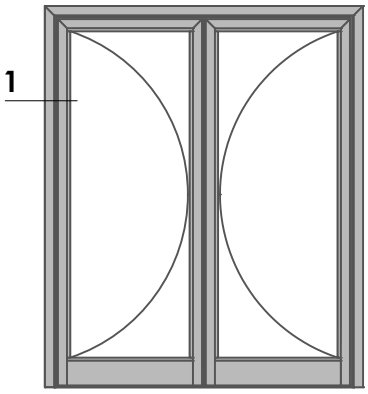

ÇARPMA KAPI / SWING DOOR

İÇ
INSIDE

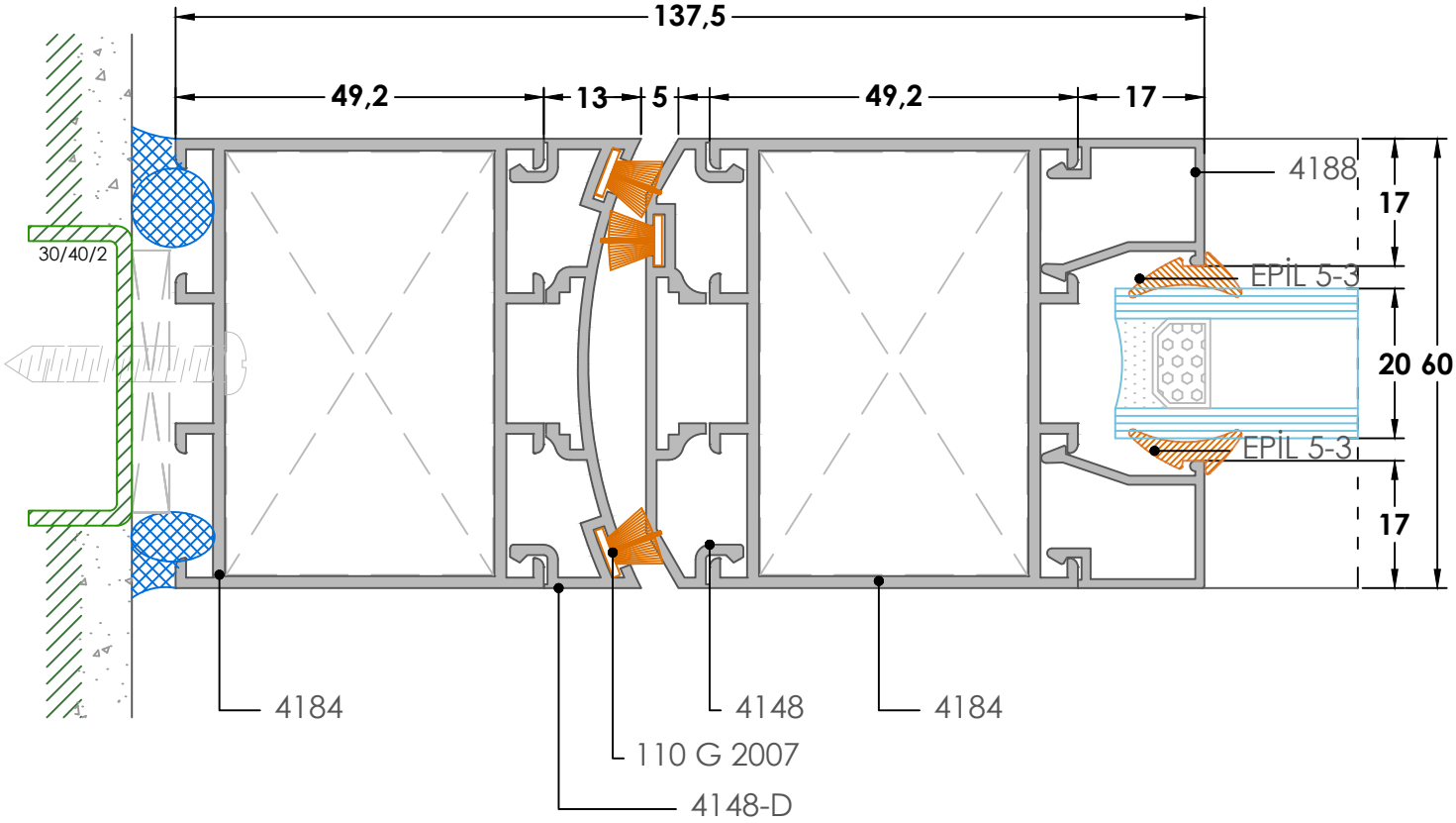

01
Detay-Detail

DIŞ
OUTSIDE

Uyarı: Profil ağırlıklarımız teorik olup ; teslim anındaki tartımız geçerlidir. / Warning: The weights of profile is theoretical, weighting at the time of delivery are valid

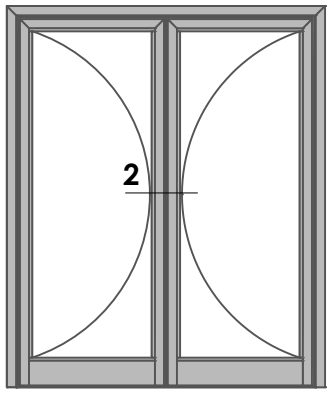

ÇARPMA KAPI / SWING DOOR

İÇ
INSIDE

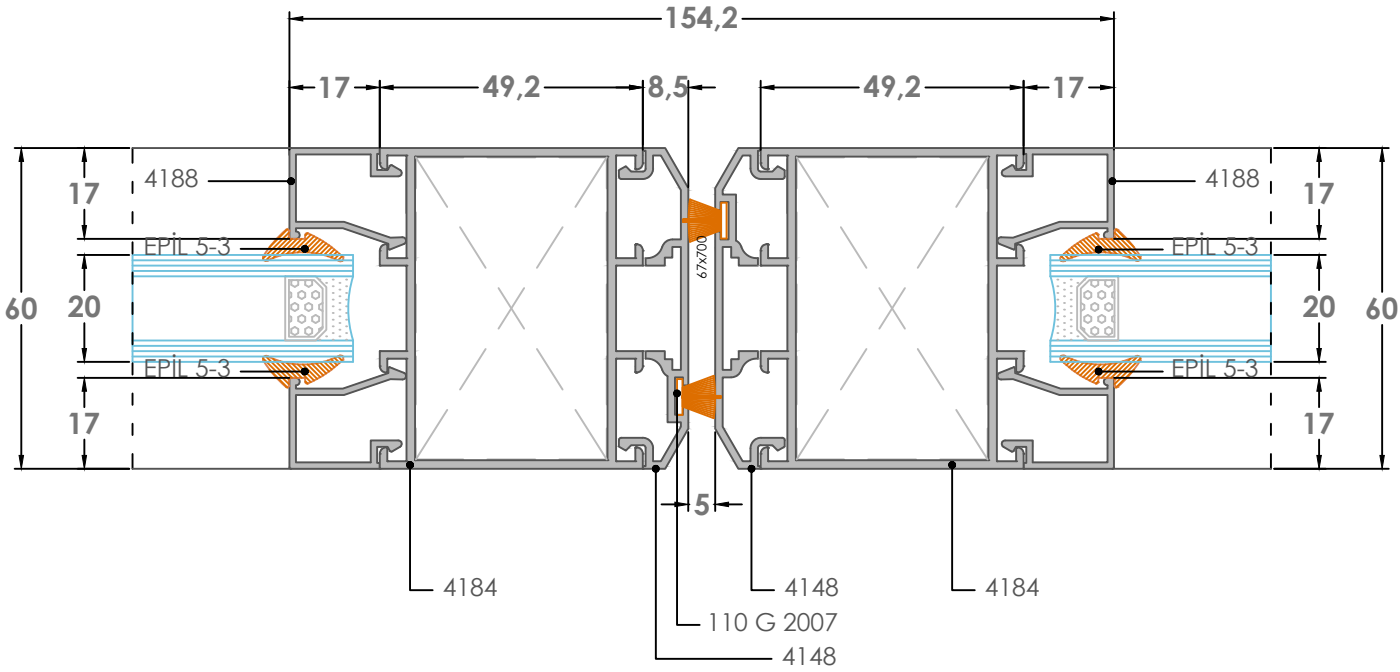

DIŞ
OUTSIDE

02
Detay-Detail

Uyarı: Profil ağırlıklarımız teorik olup ; teslim anındaki tartımız geçerlidir. / Warning: The weights of profile is theoretical, weighting at the time of delivery are valid

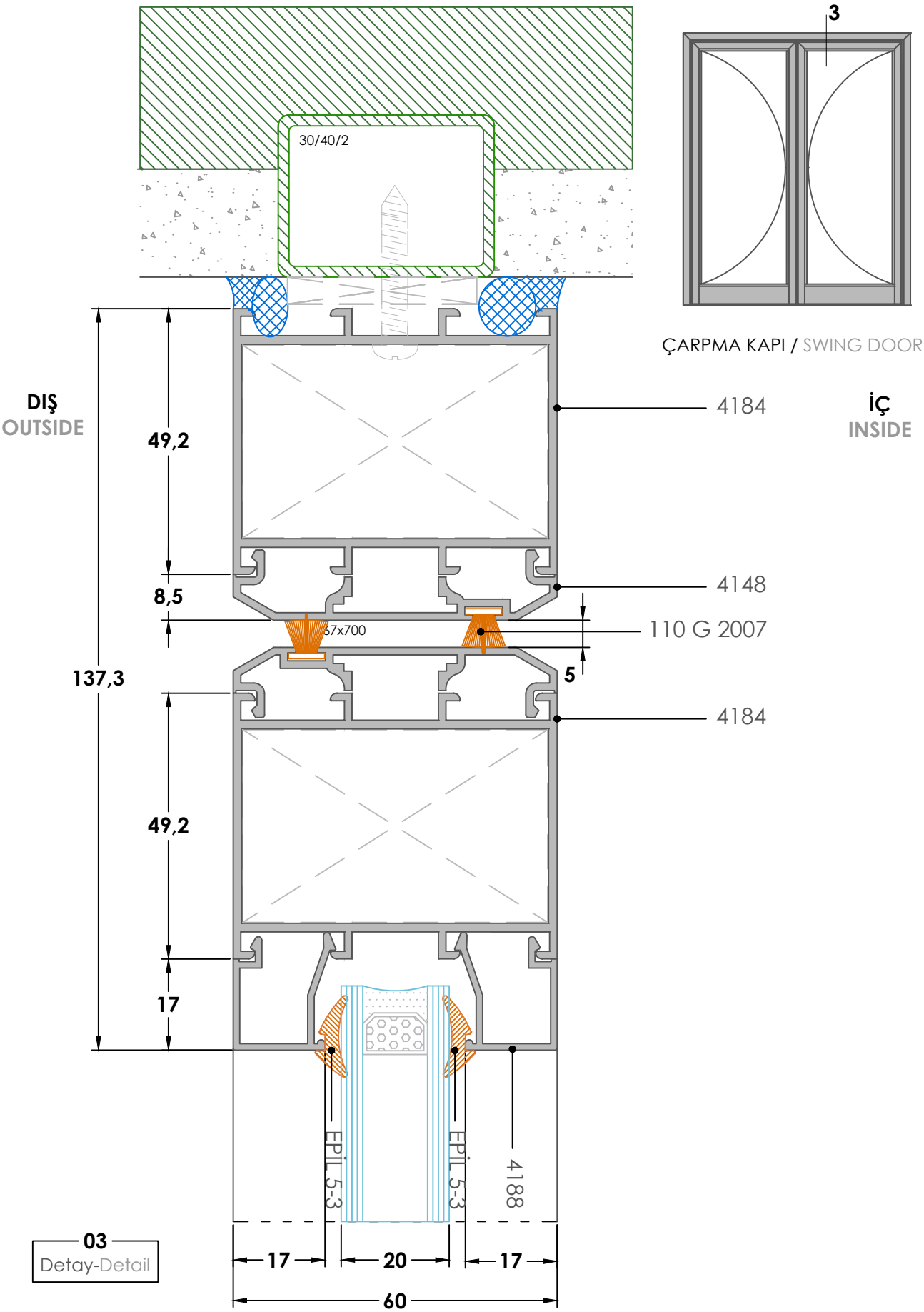

03
Detay-Detail

Uyarı: Profil ağırlıklarımız teorik olup ; teslim anındaki tartımız geçerlidir. / Warning: The weights of profile is theoretical, weighting at the time of delivery are valid

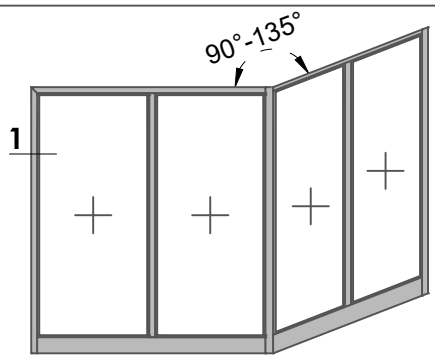

İÇ
INSIDE

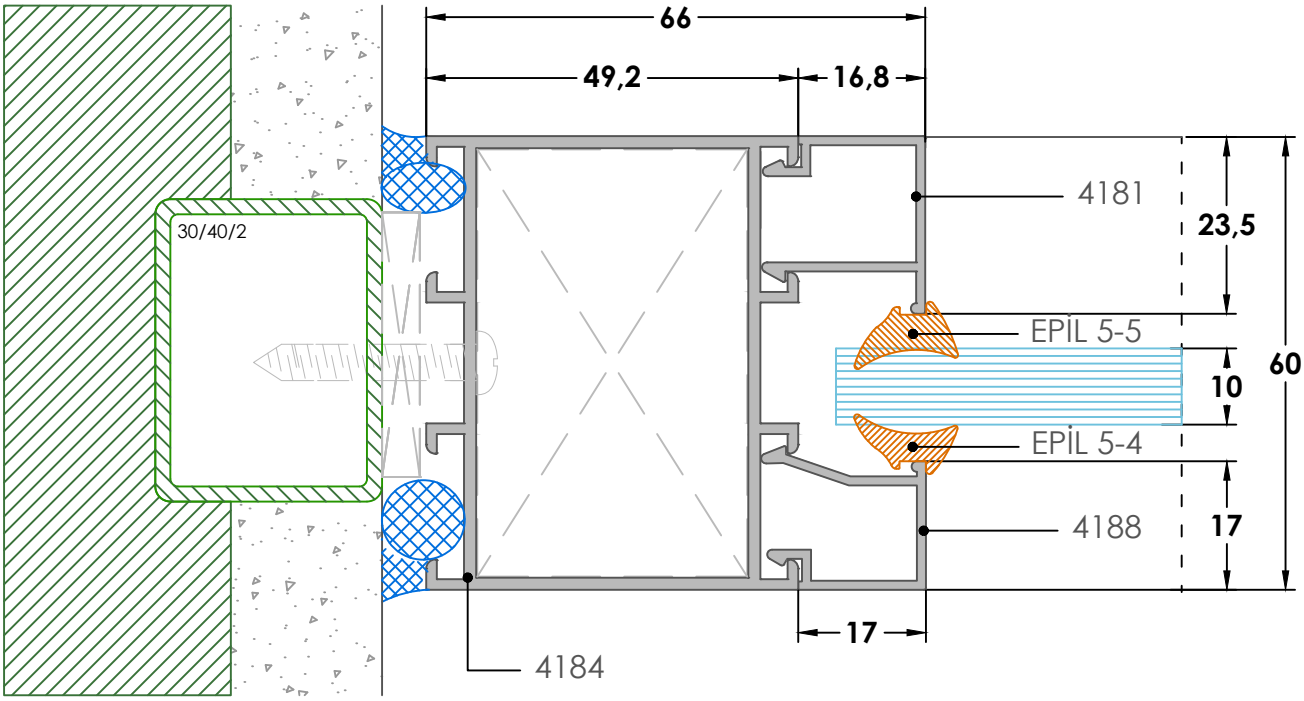

01
Detay-Detail

DIŞ
OUTSIDE

Uyarı: Profil ağırlıklarımız teorik olup ; teslim anındaki tartımız geçerlidir. / Warning: The weights of profile is theoretical, weighting at the time of delivery are valid

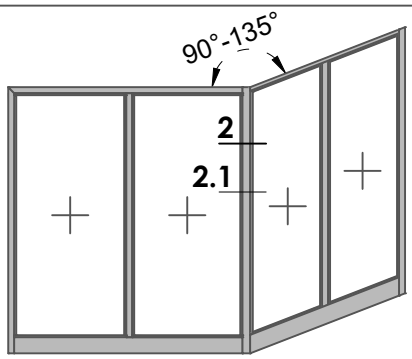

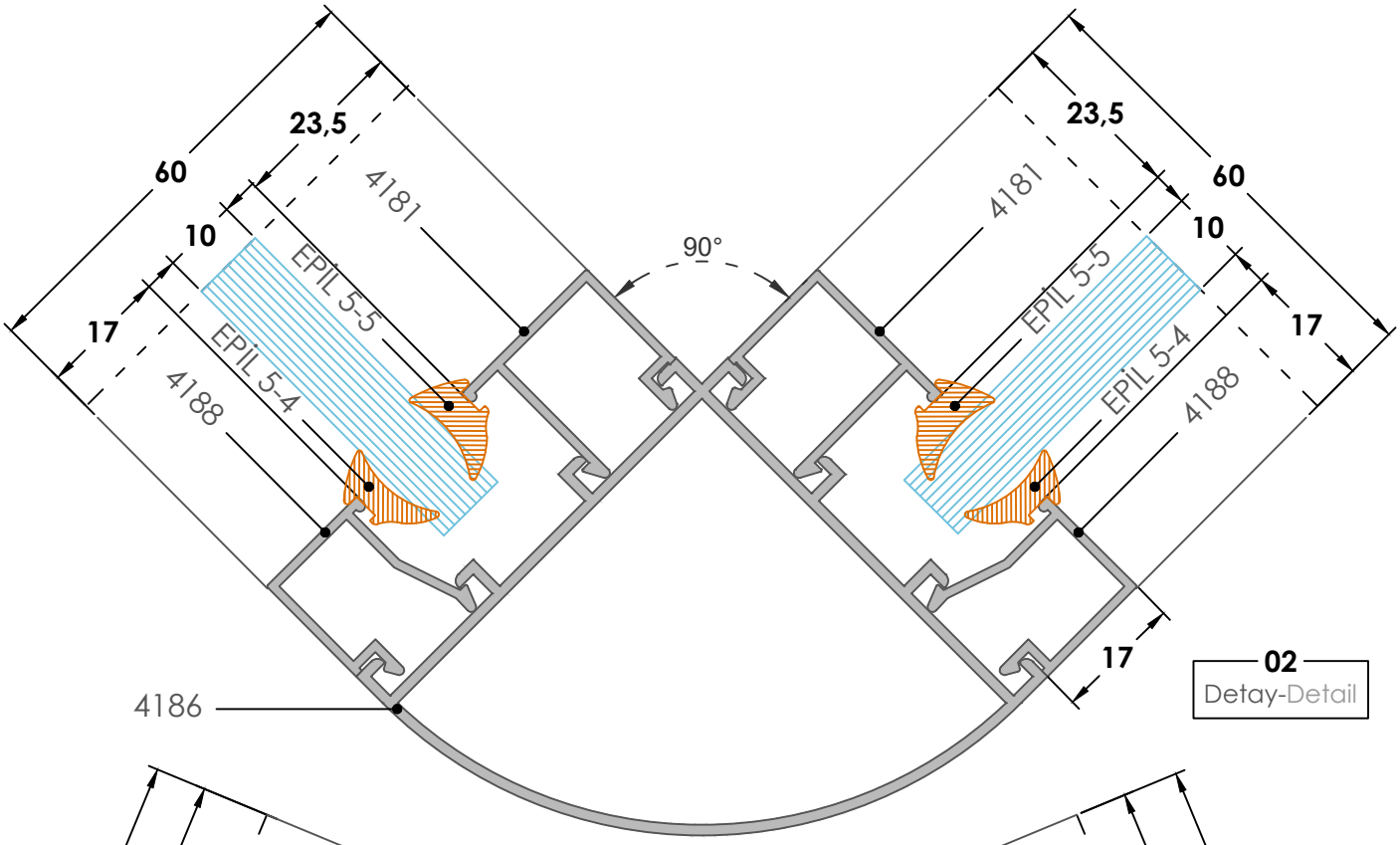

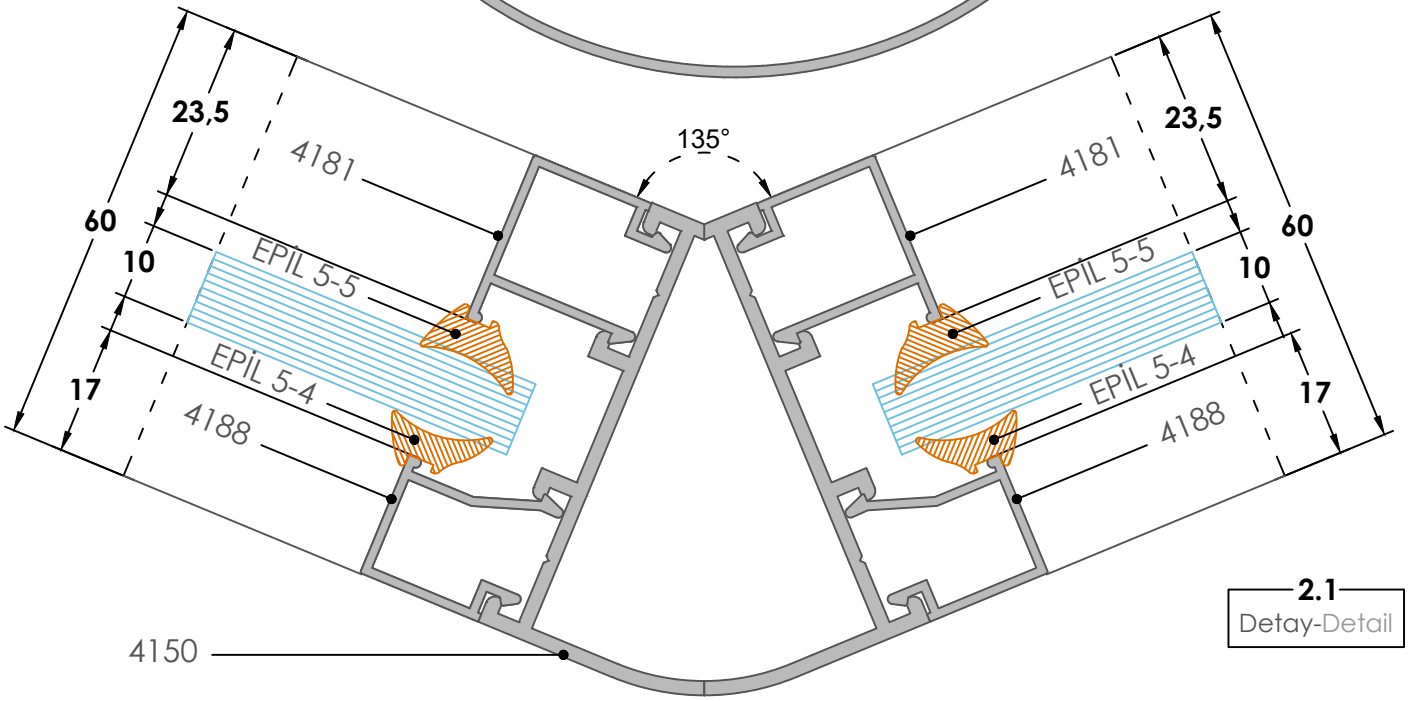

Uyarı: Profil ağırlıklarımız teorik olup ; teslim anındaki tartımız geçerlidir. / Warning: The weights of profile is theoretical, weighting at the time of delivery are valid

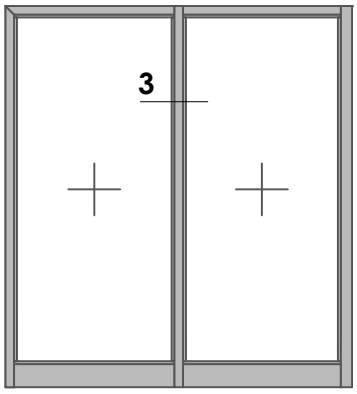

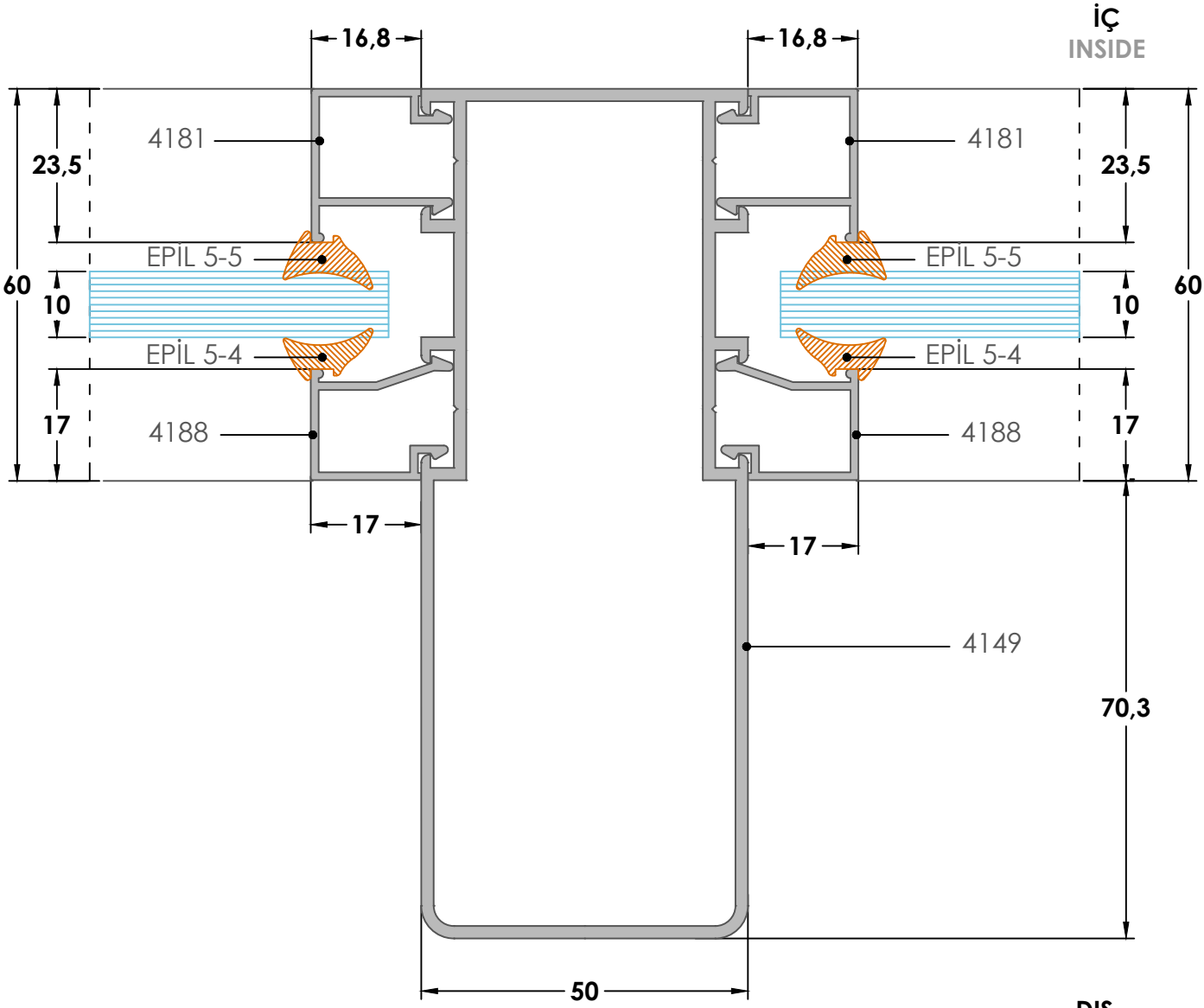

03
Detay-Detail

Uyarı: Profil ağırlıklarımız teorik olup ; teslim anındaki tartımız geçerlidir. / Warning: The weights of profile is theoretical, weighting at the time of delivery are valid